KRPAN®

verlässlich **stärker**

Die Firma Vitli **KRPAN** kann sich in Slowenien **der längsten Tradition bei der Herstellung von Seilwinden in Slowenien rühmen**, die bereits im Jahr 1977 begann. Eine Erfahrung von **40 Jahren** auf diesem Gebiet ist zweifellos einer unserer größten Wettbewerbsvorteile und auch eine Garantie für die Qualität, Haltbarkeit und „Stärke“ unserer Produkte.

Die Seilwinde ist nach wie vor unser Vorzeigeprodukt, da wir mit großer Zufriedenheit behaupten können, dass wir **der größte Seilwindenhersteller der Welt sind**. In unserem Produktionsprogramm finden Sie auch hydraulische Holzspalter, Kippmulden für Traktoren, Kreissägen mit Förderbändern, Brennholz-Bündelgeräte und Holzzangen, mit denen wir einen immer größeren Marktanteil sowohl auf dem heimischen als auch auf ausländischen Märkten erreichen. Als Neuheit in unserem reichen Angebot präsentieren wir Forstanhänger mit Forstkränen und Sägespaltmaschinen.

Wir sind das einzige Unternehmen in Europa, das auf seine robusten, zuverlässigen Produkte, die ein spezielles Design aufweisen und für eine langjährige Verwendung konzipiert sind, **eine 3-jährige Garantie** gewährt, und all das zu einem Preis, der zweifellos überzeugt.

**KRPAN®**

*verlässlich **stärker***

# Inhalt Produktkatalog

**Vision** und **Mission** 4

**Forstseilwinden** 8

**Forstseilwinde SAVALL** 17

**Forstseilwinden DH** 18

**Zubehör Forsttechnik** 21

**Doppeltrommel - Forstseilwinden** 22

**Frontpolterschild mit hydr. Niederhaltern RD** 24

**Holzspalter CV** 26

**Holzspalter CH** 30

**Sägespalter CS** 32

**Kreissägen KZ** und **Förderbänder TT** 38

**Hydraulische Kippmulden PT** 40

**Rückezangen KL** 42

**Bündelgerät PD** 44

**Ballengabeln VB** 45

**Energieholzaggregat KS** 46

**Forstanhänger GP** mit **Kränen GD** 48

**Greifer GR** 57

# *Vision* und *Mission*

˝Gemeinsam schaffen wir es˝, ist ein Motto, das unser Unternehmen zu einer starken Position auf dem Forstmaschinen-Markt geführt hat.

Mit der eigenen Produktion von aller Bauteile, können wir effizient die Qualität der Produktion und der verwendeten Materialien kontrollieren. Das Ergebnis sind robuste Maschinen mit langer Lebensdauer, die unverzichtbar in der Forstwirtschaft sind.

Unsere Vision ist es, ein flexibles Entwicklungsun-ternehmen zu bleiben, das seinen Kunden entgegenkommt und ihre Vorschläge aus der Praxis bei der Entwicklung der Maschinen einbezieht. Gleichzeitig wollen wir eine ermutigende und angenehme Arbeitsumgebung für unsere Mitarbeiter gewährleisten und die langfristige Entwicklung des Unternehmens sichern.

Plasma-Blechzuschnitt

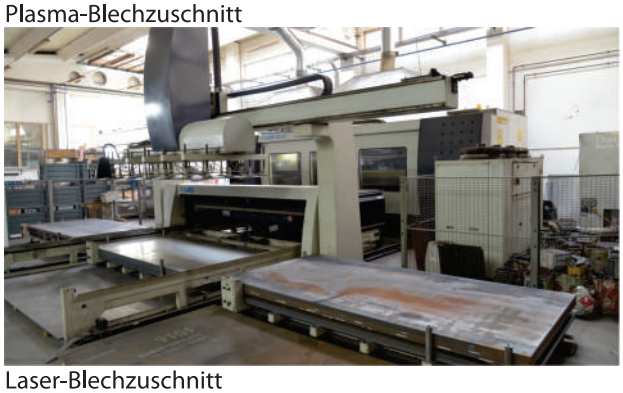
Laser-Blechzuschnitt

Roboter-kanten

Herstellung von Kettenrädern

CNC-Fräsen, - Drehen

KRPAN®
*verlässlich **stärker***

Roboterschweissen

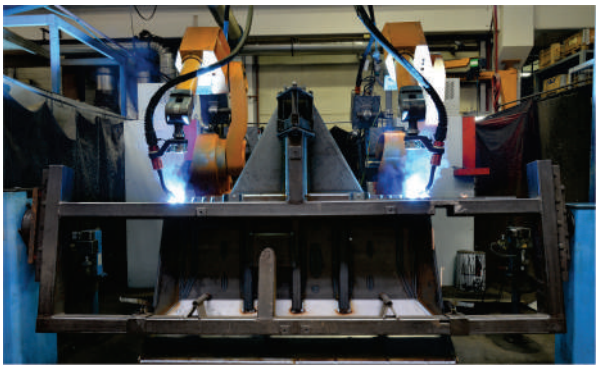
Roboterschweissen

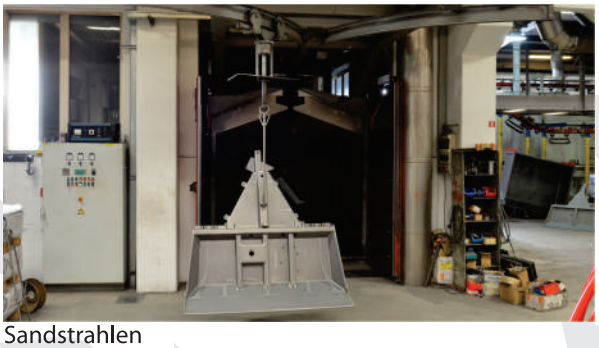
Sandstrahlen

Pulverbeschichtung

Moderne Montagelinie

Mit unseren Produkten nehmen wir regelmäßig an Präsentationen, Messen und verschiedenen Bewertungen im In- und Ausland teil. Die regelmäßige Verleihung von Auszeichnungen und Preisen, sowie das Lob zeigen uns, dass wir auf dem richtigen Weg sind und gute Arbeit leisten. Dies stellt eine zusätzliche Motivation für die ständige Weiterentwicklung und die Suche nach innovativen Lösungen für unsere Produkte dar.

Die positiven Rückmeldungen unserer Kunden, die mit hoher Zufriedenheit und großem Vertrauen die Produkte von KRPAN verwenden, beweisen, dass wir ein zuverlässiger Partner sind, was wir auch in Zukunft bleiben wollen – **zuverlässig „stärker“**.

Handwerker des Jahres 2005

Unternehmer des Jahres 2016

KWF Innovationspreis 2016

**100 % Endkontrolle.**

GE-KRPAN

KRPAN
KRPAN® 5.5ER

# Detaillierte Beschreibung der Forstseilwinden der Serie E und ER

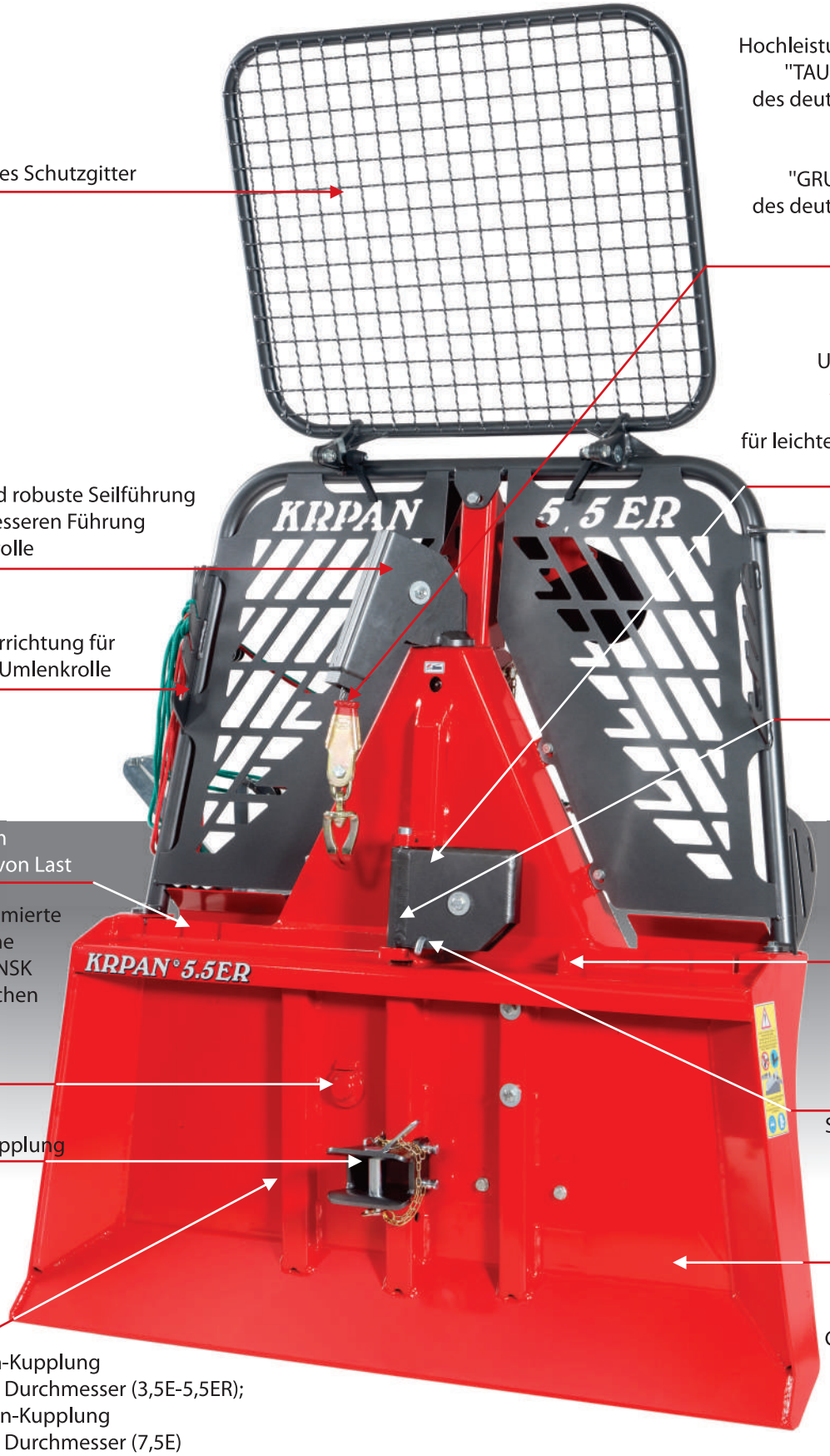


Abklappbares Schutzgitter

Hochleistung-Forststahlseil "TAURUS High-Power" des deutschen Herstellers oder Kunstoffseil "GRUBE DYNAFORCE" des deutschen Herstellers

Untere Einlaufrolle zum Senken vom Einzugspunkt, für leichteren und sicheren seitlichen Zuzug

Längere und robuste Seilführung dient der besseren Führung von Einlaufrolle

Abhängevorrichtung für Ketten und Umlenkrolle

Fixierung für untere Einlaufrolle während der Fahrt

Schlitze zum Einhängen von Last

Dauergeschmierte geschlossene Kugellager NSK des japanischen Herstellers

Schneide zum Abtrennen des Seiles

Sicherheitsbolzen gegen Ausfallen des Seiles

Anhängekupplung

Robust ausgeführtes Gehäuse aus dem Qualitätsstahl S355

Einscheiben-Kupplung mit großem Durchmesser (3,5E-5,5ER); Dreischeiben-Kupplung mit großem Durchmesser (7,5E)

3 Jahre Garantie

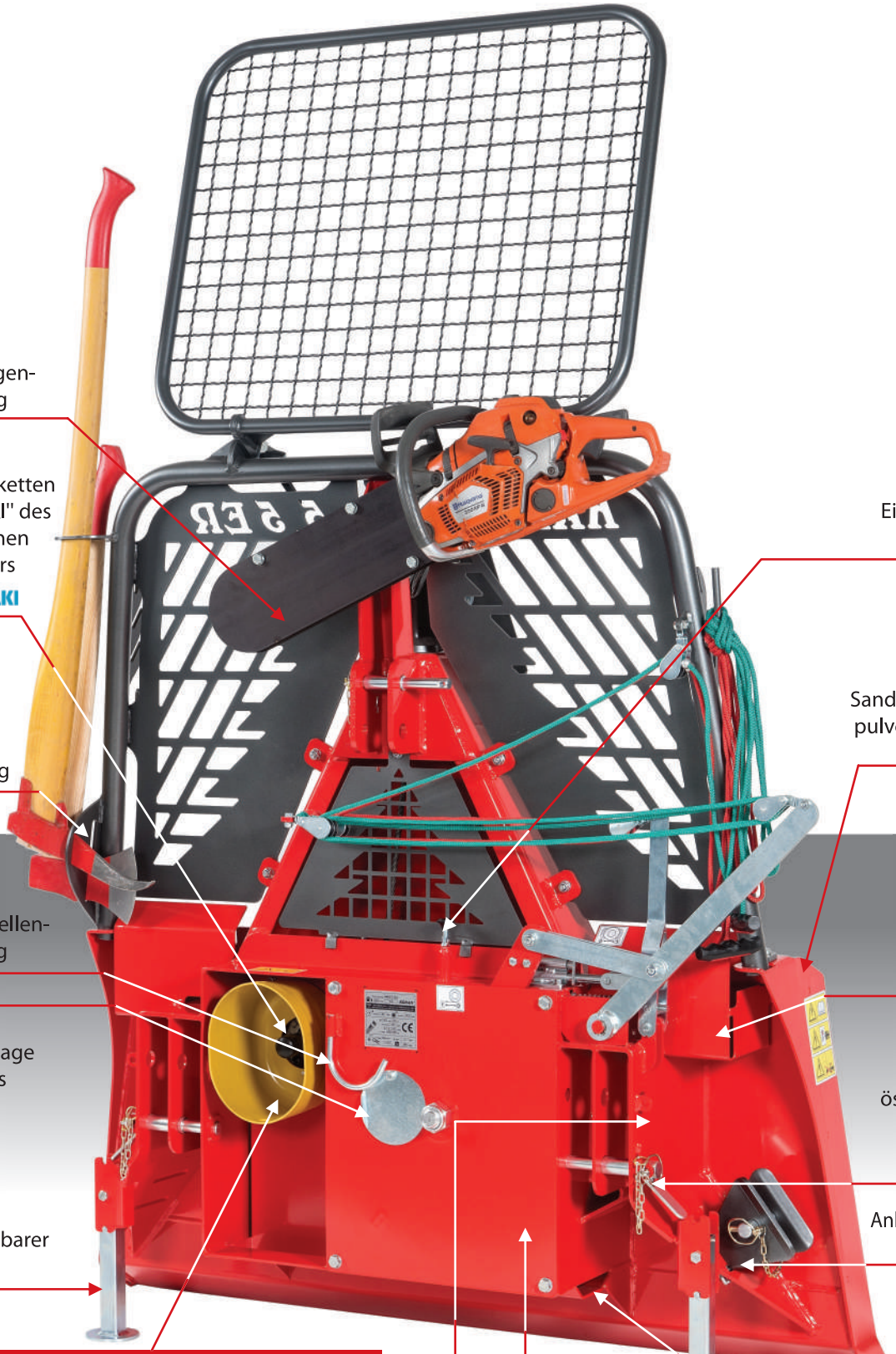

Motorsägen-halterung

Antriebsketten "TSUBAKI" des japanischen Herstellers TSUBAKI

Sappie und Axt Halterung

Gelenkwellen-halterung

Öffnung zur Montage des Seiles

Schwenkbarer Stützfuß

Einstellschraube für Vorbremse

Sandgestrahlte und pulverbeschichtete Flächen

Fach für Forstketten

Klappstecker "RÜBIG" des österreichischen Herstellers RÜBIG Schmiedetechnik

Anhängekupplung Ablage

Schmutzbehebung Öffnung

Seiltrommel mit großer Kapazität

Anbaumöglichkeit an verschiedene Traktoren

**Patentiertes Untersetzungsgetriebe** für langsameren Zuzug (bei Modellen 4,5 ER, 5,5 ER und 7,5 E). Geringere Belastung des Traktors. Einfach wechselbare Antriebsketten.

# **Forstseilwinden** der Serie **E** und **ER**

KRPAN 4,5E

KRPAN 4,5ER

KRPAN 3,5E

| TYP | KRPAN 3,5E | KRPAN 4,5E | KRPAN 4,5ER |
|---|---|---|---|
| Zugkraft | 35 kN (3,5t) | 45 kN (4,5t) | 45 kN (4,5t) |
| Bremskraft | 43.7 kN | 56 kN | 56 kN |
| Mittlere Seilgeschwindigkeit | 0,9 m/s | 0,9 m/s | 0,6 m/s |
| Seillänge/Seil Ø verdichtet | 70 m / 8 mm | 70 m / 9 mm | 70 m / 9 mm |
| Seilaufnahme/ Seil Ø verdichtet | 100 m / 8 mm | 130 m / 9 mm | 130 m / 9 mm |
| Erforderliche Traktorleistung | 15-33 kW / 20-45 PS | 24-39 kW / 33-53 PS | 24-39 kW / 33-53 PS |
| Schildbreite | 1210 mm | 1415 mm | 1415 mm |
| Tiefe | 450 mm | 490 mm | 490 mm |
| Höhe mit Schutzgitter | 2100 mm | 2300 mm | 2300 mm |
| Höhe ohne Schutzgitter | 1320 mm | 1480 mm | 1480 mm |
| Gewicht (ohne Seil) | 258 kg | 339 kg | 349 kg |
| Befestigungs-Kategorie | I. | I., II. | I., II. |
| Untere Einlaufrolle | serienmäßig | serienmäßig | serienmäßig |
| Anhängekupplung | serienmäßig | serienmäßig | serienmäßig |
| Hydraulischer Seilausstoß | / | / | / |
| Funkfernsteuerung | / | / | / |

3 Jahre Garantie

KRPAN®
verlässlich **stärker**

KRPAN 5,5ER

KRPAN 7,5E

KRPAN 5,5E

| TYP | KRPAN 5,5E | KRPAN 5,5ER | KRPAN 7,5E |
|---|---|---|---|
| Zugkraft | 55 kN (5,5t) | 55 kN (5,5t) | 75 kN (7,5t) |
| Bremskraft | 69 kN | 69 kN | 94 kN |
| Mittlere Seilgeschwindigkeit | 0,9 m/s | 0,6 m/s | 0,6 m/s |
| Seillänge/Seil Ø verdichtet | 70 m / 10 mm | 70 m / 10 mm | 80 m / 12 mm |
| Seilaufnahme/ Seil Ø verdichtet | 100 m / 10 mm | 100 m / 10 mm | 100 m / 12 mm |
| Erforderliche Traktorleistung | 33-48 kW / 45-65 PS | 33-48 kW / 45-65 PS | von 44 kW / von 70 PS |
| Schildbreite | 1515 mm | 1515 mm | 1620 mm* |
| Tiefe | 490 mm | 490 mm | 660 mm |
| Höhe mit Schutzgitter | 2300 mm | 2300 mm | 2300 mm |
| Höhe ohne Schutzgitter | 1580 mm | 1580 mm | 1770 mm |
| Gewicht (ohne Seil) | 351 kg | 364 kg | 584 kg |
| Befestigungs-Kategorie | I., II. | I., II. | II., III. |
| Untere Einlaufrolle | serienmäßig | serienmäßig | serienmäßig |
| Anhängekupplung | serienmäßig | serienmäßig | serienmäßig |
| Hydraulischer Seilausstoß | / | / | / |
| Funkfernsteuerung | / | / | / |

*Schildverbreiterungsmöglichkeit um 200 mm

# **Detaillierte Beschreibung der Forstseilwinden** der Serie **EH**

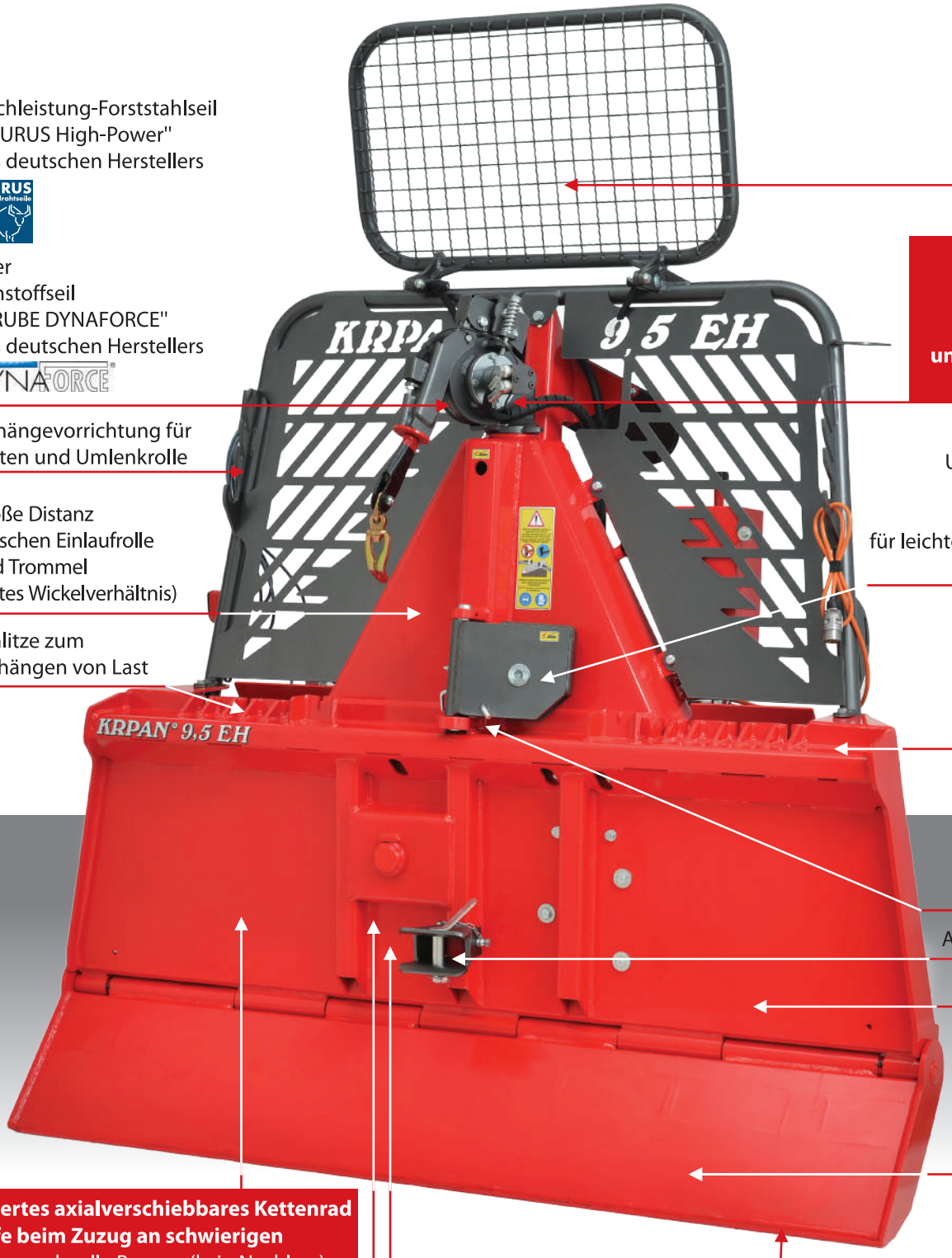


Hochleistung-Forststahlseil "TAURUS High-Power" des deutschen Herstellers

oder Kunstoffseil "GRUBE DYNAFORCE" des deutschen Herstellers

Abhängevorrichtung für Ketten und Umlenkrolle

Große Distanz zwischen Einlaufrolle und Trommel (gutes Wickelverhältnis)

Schlitze zum Einhängen von Last

Abklappbares Schutzgitter

Patentierter **Seilausstoß mit Sicherheits-ausschalter und Einlaufbremse** (Option)

Untere Einlaufrolle zum Senken vom Einzugspunkt, für leichteren und sicheren seitlichen Zuzug

Schneide für Abtrennen des Seils

Sicherheitsbolzen gegen Ausfahlen des Seils

Anhängekupplung

Robust ausgeführtes Gehäuse aus dem Qualitätsstahl S355

**Hydraulisch verstellbares Polterschild** (7,5 EH; 9,5 EH)

**Patentiertes axialverschiebbares Kettenrad zur Hilfe beim Zuzug an schwierigen Geländen-** schnelle Bremse (kein Nachlass)

Einscheiben-Kupplung mit großem Durchmesser (4,5EH-5,5EH) Dreischeiben-Kupplung mit großem Durchmesser (6,5EH-9,5EH)

Dauergeschmierte geschlossene Kugellager NSK des japanischen Herstellers

Verschleißfeste Schneide aus Feinkornstahl HARDOX 450 des schwedischen Herstellers

3 Jahre Garantie

KRPAN®
verlässlich **stärker**

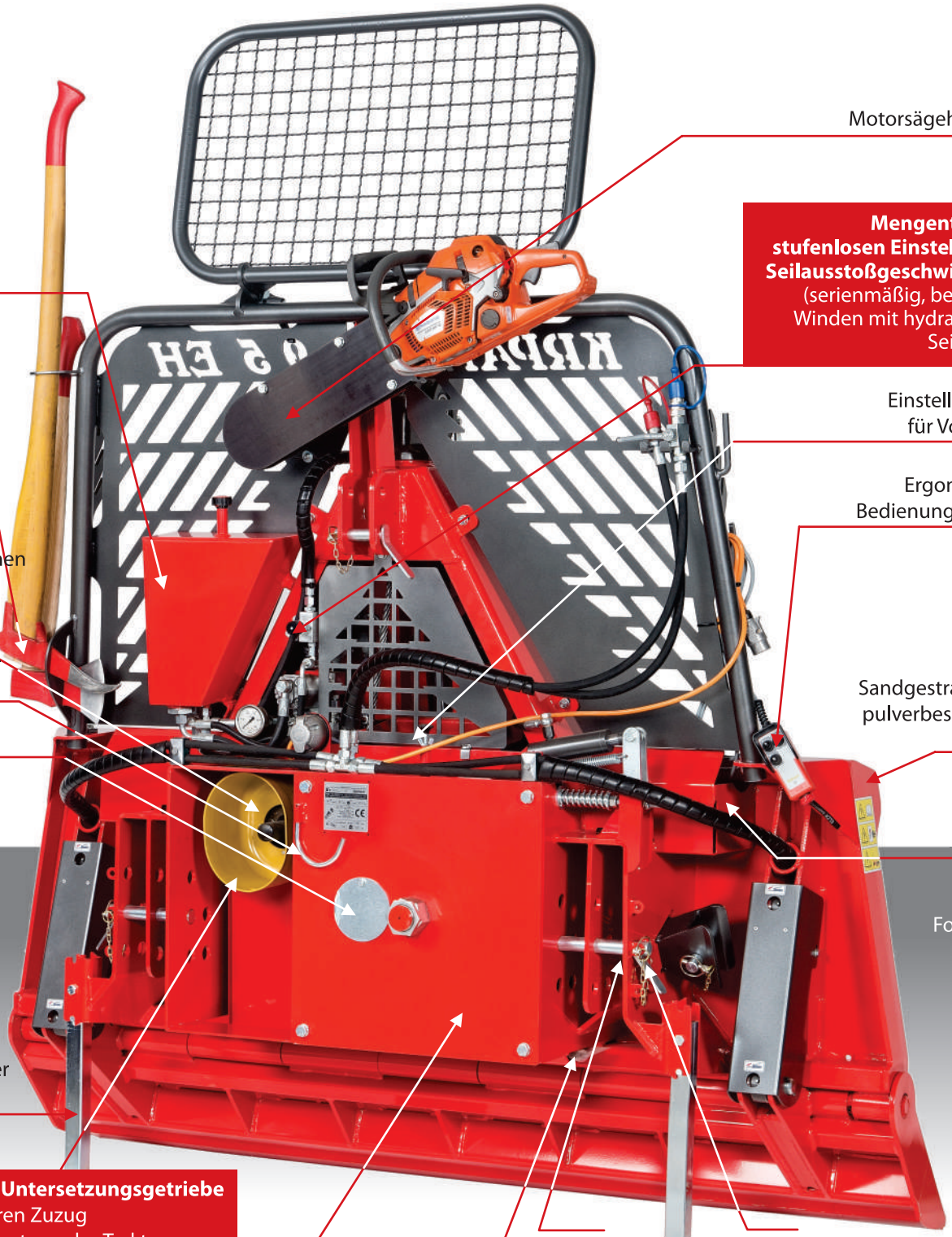

Motorsägehalterung

**Mengenteiler zur stufenlosen Einstellung der Seilausstoßgeschwindigkeit** (serienmäßig, bei allen EH Winden mit hydraulischem Seilausstoß)

Ölbehälter mit großer Ölmenge

Sappie und Axt Halterung

Einstellschraube für Vorbremse

Antriebs-ketten "TSUBAKI" des japanischen Herstellers TSUBAKI

Ergonomische Bedienungskonsole

Gelenkwellen-halterung

Sandgestrahlte und pulverbeschichtete Flächen

Öffnung zur Montage des Seiles

Großes Fach für Forstketten

Schwenkbarer Stützfuß

**Patentiertes Untersetzungsgetriebe** für langsameren Zuzug Geringere Belastung des Traktors. Einfach wechselbare Antriebsketten.

Seiltrommel mit großer Kapazität

Schmutz-behebung Öffnung

Anbau-möglichkeit an verschiedene Traktoren

Klappstecker "RÜBIG" des österreichischen Herstellers RÜBIG Schmiedetechnik

Funkfern-steuerung ELCA, 8 Funktionen, italienischer Hersteller

Funkfern-steuerung TERRA, 8 Funktionen, deutscher Hersteller

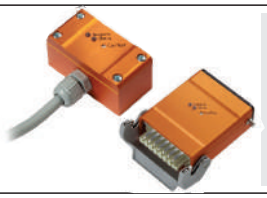

»Anti Kipp« System BIASTEC; österreichischer Hersteller

# **Forstseilwinden** der Serie **EH**

**KRPAN 4,5EH**

**KRPAN 5,5EH**

| TYP | KRPAN 4,5EH | KRPAN 5,5EH |
|---|---|---|
| Zugkraft | 45 kN (4,5t) | 55 kN (5,5t) |
| Bremskraft | 56 kN | 69 kN |
| Mittlere Seilgeschwindigkeit | 0,6 m/s | 0,6 m/s |
| Seillänge/Seil Ø verdichtet | 70 m / 9 mm | 70 m / 10 mm |
| Seilaufnahme/ Seil Ø verdichtet | 130 m / 9 mm | 100 m / 10 mm |
| Erforderliche Traktorleistung | 24-39 kW / 33-53 PS | 33-48 kW / 45-65 PS |
| Schildbreite | 1415 mm | 1515 mm* |
| Tiefe | 490 mm | 490 mm |
| Höhe mit Schutzgitter | 2300 mm | 2300 mm |
| Höhe ohne Schutzgitter | 1480 mm | 1580 mm |
| Gewicht (ohne Seil) | 387 kg | 413 kg |
| Befestigungs-Kategorie | I., II. | I., II. |
| Untere Einlaufrolle | serienmäßig | serienmäßig |
| Anhängekupplung | serienmäßig | serienmäßig |
| Hydraulischer Seilausstoß | optional | optional |
| Mengenteiler | serienmäßig** | serienmäßig** |
| Funkfernsteuerung | optional | optional |
| Hydraulisch verstellbares Polterschild | / | / |

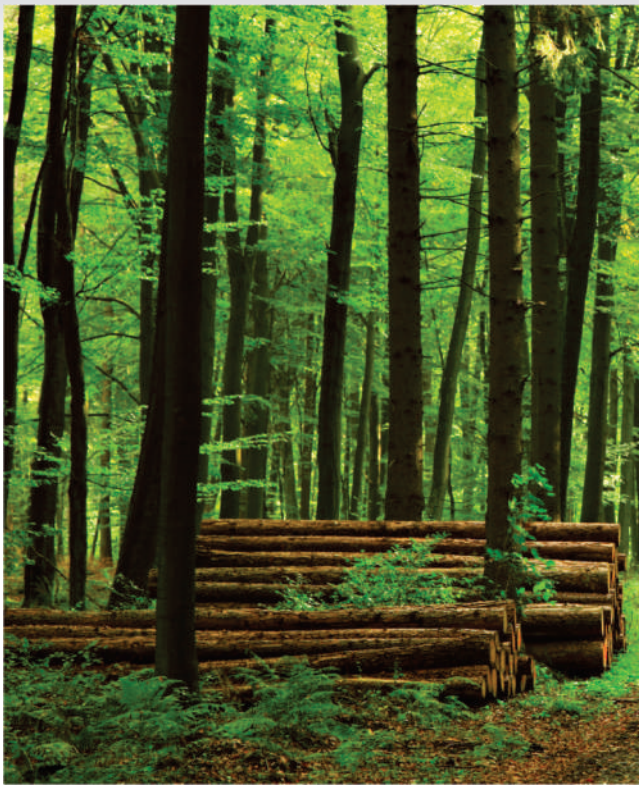

*Schildverbreiterungsmöglichkeit um 200 mm
**bei allen EH Winden mit hydraulischem Seilausstoß

3 Jahre Garantie

KRPAN®
verlässlich **stärker**

KRPAN 6,5EH

KRPAN 8,5EH

| TYP | KRPAN 6,5EH | KRPAN 8,5EH |
|---|---|---|
| Zugkraft | 65 kN (6,5t) | 85 kN (8,5t) |
| Bremskraft | 81 kN | 106 kN |
| Mittlere Seilgeschwindigkeit | 0,6 m/s | 0,6 m/s |
| Seillänge/Seil Ø verdichtet | 80 m / 11 mm | 100 m / 13 mm |
| Seilaufnahme/ Seil Ø verdichtet | 120 m / 11 mm | 110 m / 13 mm |
| Erforderliche Traktorleistung | 44-66 kW / 60-90 PS | von 59 kW / von 80 PS |
| Schildbreite | 1620 mm* | 1820 mm* |
| Tiefe | 660 mm | 710 mm |
| Höhe mit Schutzgitter | 2300 mm | 2300 mm |
| Höhe ohne Schutzgitter | 1770 mm | 1770 mm |
| Gewicht (ohne Seil) | 621 kg | 684 kg |
| Befestigungs-Kategorie | II., III. | II., III. |
| Untere Einlaufrolle | serienmäßig | serienmäßig |
| Anhängekupplung | serienmäßig | serienmäßig |
| Hydraulischer Seilausstoß | optional | optional |
| Mengenteiler | serienmäßig** | serienmäßig** |
| Funkfernsteuerung | optional | optional |
| Hydraulisch verstellbares Polterschild | / | / |

*Schildverbreiterungsmöglichkeit um 200 mm
**bei allen EH Winden mit hydraulischem Seilausstoß

# **Forstseilwinden** der Serie **EH**

KRPAN 5,5FEH

KRPAN 7,5EH

KRPAN 9,5EH

| TYP | KRPAN 5,5FEH | KRPAN 7,5EH | KRPAN 9,5EH |
|---|---|---|---|
| Zugkraft | 55 kN (5,5t) | 75 kN (7,5t) | 95 kN (9,5t) |
| Bremskraft | 69 kN | 94 kN | 119 kN |
| Mittlere Seilgeschwindigkeit | 0,9 m/s | 0,6 m/s | 0,6 m/s |
| Seillänge/Seil Ø verdichtet | 70 m / 10 mm | 100 m / 12 mm | 100 m / 14 mm |
| Seilaufnahme/ Seil Ø verdichtet | 100 m / 10 mm | 100 m / 12 mm | 100 m / 14 mm |
| Erforderliche Traktorleistung | 33-48 kW / 45-65 PS | 51-73 kW / 70-100 PS | von 66 kW / von 90 PS |
| Schildbreite | 1515 mm* | 1820 mm | 2020 mm*/** |
| Tiefe | 490 mm | 660 mm | 710 mm |
| Höhe mit Schutzgitter | 2300 mm | 2350 mm | 2350 mm |
| Höhe ohne Schutzgitter | 1800 mm | 1880 mm | 1880 mm |
| Gewicht (ohne Seil) | 455 kg | 786 kg | 840 kg |
| Befestigungs-Kategorie | I., II., front | II., III. | II., III. |
| Untere Einlaufrolle | serienmäßig | serienmäßig | serienmäßig |
| Anhängekupplung | serienmäßig | serienmäßig | serienmäßig |
| Hydraulischer Seilausstoß | optional | serienmäßig | serienmäßig |
| Mengenteiler | serienmäßig*** | serienmäßig | serienmäßig |
| Funkfernsteuerung | optional | optional | optional |
| Hydraulisch verstellbares Polterschild | / | serienmäßig | serienmäßig |

*Schildverbreiterungsmöglichkeit um 200 mm
**Schildverbreiterungsmöglichkeit um 400 mm
***bei allen EH Winden mit hydraulischem Seilausstoß

### *Die Profimodelle 7,5 EH und 9,5 EH mit beweglichem "Polterschild"*

- großer Abstand zwischen Boden und Winde – Vorteil in anspruchsvollem Gelände,
- leichter Transport vom Rundholz, da sich dieses an das Schild lehnt,
- das Rundholz stemmt sich beim Transport nicht gegen die Winde, ein Vorteil bei Kurvenfahrten,
- hydraulischer Seilausstoß serienmäßig

### *Kombinierte Winde zum Anschluss an Front-oder Heckhydraulik (5,5 FEH)*

Ein spezielles Untersetzungsgetriebe ändert die Drehrichtung und verringert die Drehgeschwindigkeit von 1000 auf 540 $min^{-1}$.

# Forstseilwinde SAVALL

KRPAN®
verlässlich **stärker**

KRPAN SAVALL

| TYP | SAVALL |
|---|---|
| Zugkraft | 85 kN (8,5t) |
| Bremskraft | 106 kN |
| Mittlere Seilgeschwindigkeit | 0,6 m/s |
| Seilaufnehme / Ø Seil verdichtet (Zugseil - Innentrommel) | 350 m / 8 mm |
| Seilaufnahme / Ø Seil verdichtet (Tragseil - Spullvorrichtung) | 350 m / 14 mm |
| Erforderliche Traktorleistung | 59 - 100 kW / 80 – 135 PS |
| Schildbreite | 1820 mm* |
| Tiefe | 710 mm |
| Höhe mit Schutzgitter | 2300 mm |
| Höhe ohne Schutzgitter | 1770 mm |
| Gewicht (ohne Seil) | 744 kg |
| Anhängerkupplung | II., III. |
| Untere Einlaufrolle | serienmäßig |
| Befestigungs-Kategorie | serienmäßig |
| Hydraulischer Seilausstoß | optional |
| Mengenteiler | serienmäßig** |
| Funkfernsteuerung | optional |
| Laufwagen | optional |
| Laufwagen – Gewicht | 80 kg |
| Laufwagen Tragbarkeit | 1500 kg |

*Schildverbreiterungsmöglichkeit um 200 mm
**bei SAVALL Model mit hydraulischem Seilausstoß

***Die SAVALL Forstseilwinde ist für Seilbahnen bestimmt.***
- Mechanischer Hebel für stufenloses Lockern der Bremse.
- Geeignet für anspruchsvolles und unzugängliches Gelände.
- 20-jährige Erfahrung mit der Hydraulikwinde SAVALL.

# Detaillierte Beschreibung der Forstseilwinden der Serie DH

Funkfernsteuerung TERRA mit dem „Anti-Kipp“ System

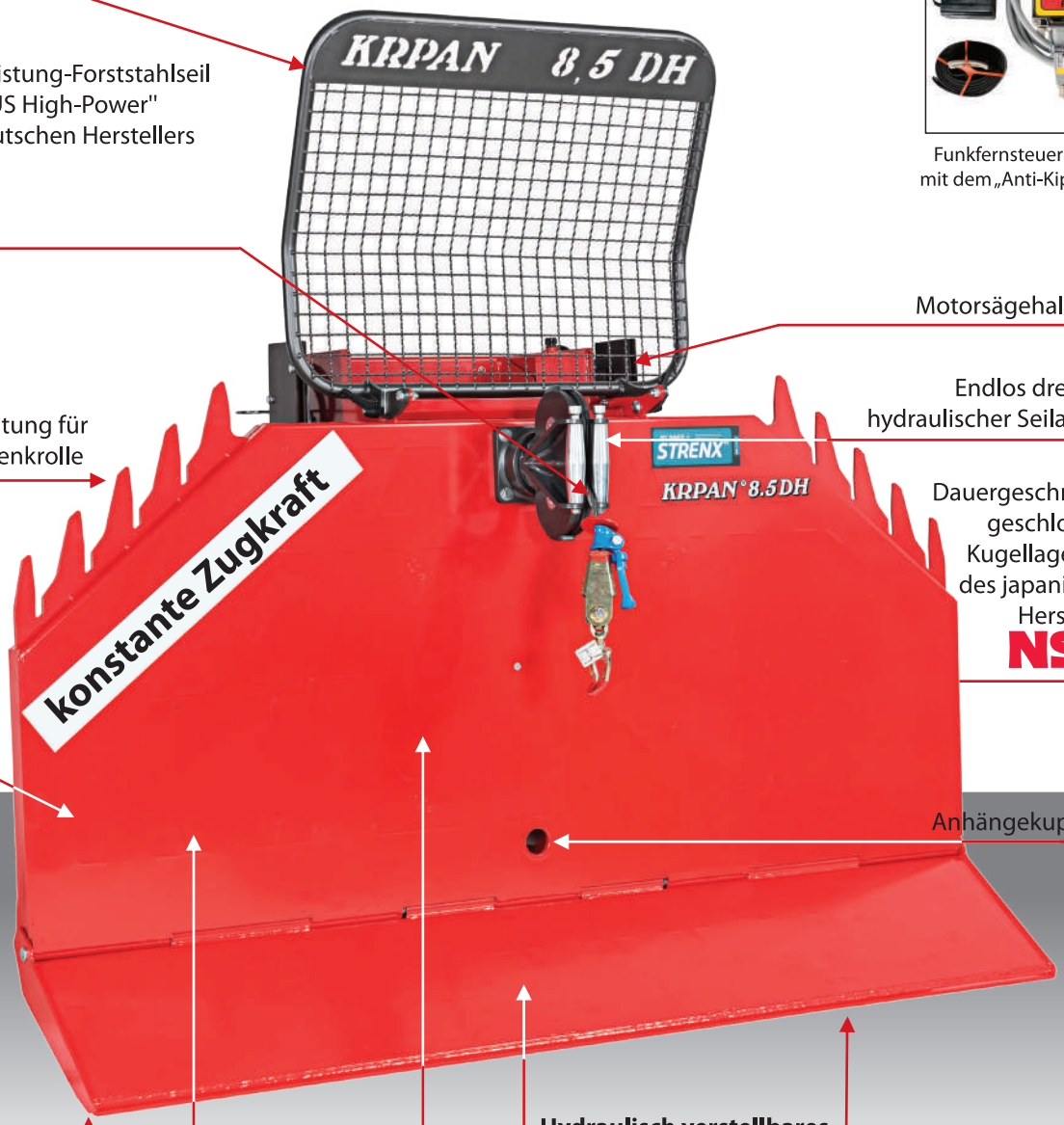


Abklappbares Schutzgitter

Hochleistung-Forststahlseil "TAURUS High-Power" des deutschen Herstellers

Motorsägehalterung

Endlos drehbarer hydraulischer Seilausstoß

Abhängevorrichtung für Ketten und Umlenkrolle

Dauergeschmierte geschlossene Kugellager NSK des japanischen Herstellers

Glattes Polterschild (verhindert Stammverklemmung)

Anhängekupplung

**Hydraulisch verstellbares Polterschild** (optional)

Verschleißfeste Schneide aus Feinkornstahl HARDOX 450 des schwedischen Herstellers

Sandgestrahlte und pulverbeschichtete Flächen

Vierscheiben-Kupplung mit großem Durchmesser

Robust ausgeführtes Gehäuse aus Feinkornstahl STRENX 700 des schwedischen Herstellers

3 Jahre Garantie

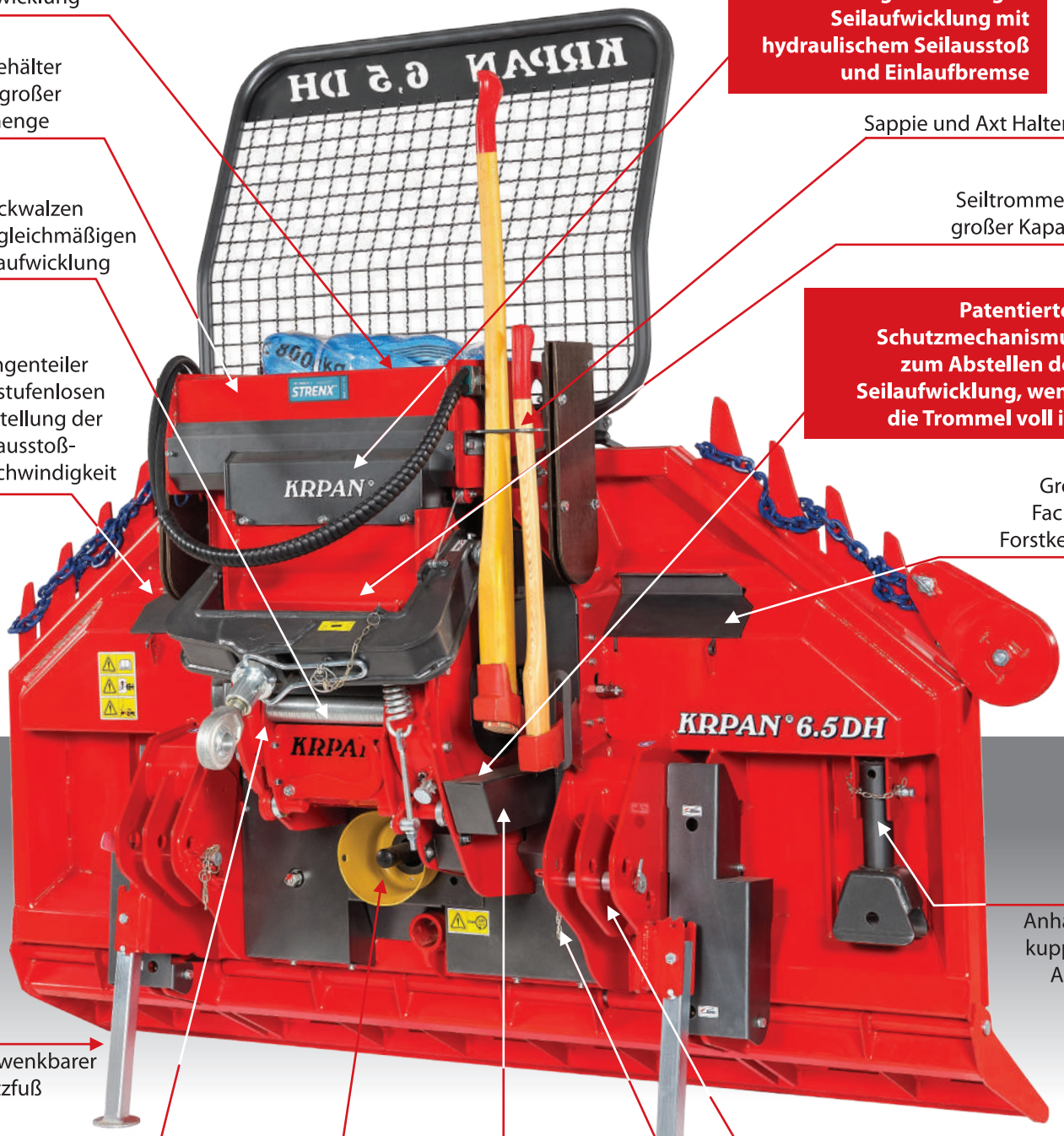


Seilbremse zur gleichmäßigen Aufwicklung

Ölbehälter mit großer Ölmenge

Druckwalzen zur gleichmäßigen Seilaufwicklung

Mengenteiler zur stufenlosen Einstellung der Seilausstoß-geschwindigkeit

**Patentierter Schwenkvorschubarm zur gleichmäßigen Seilaufwicklung mit hydraulischem Seilausstoß und Einlaufbremse**

Sappie und Axt Halterung

Seiltrommel mit großer Kapazität

**Patentiertes Schutzmechanismus zum Abstellen der Seilaufwicklung, wenn die Trommel voll ist**

Großes Fach für Forstketten

Anhänge-kupplung Ablage

Schwenkbarer Stützfuß

Differenzialgetriebe ermöglicht 98%-ige Antriebsausnutzung (geringer Kraftstoffverbrauch)

**Patentiertes hydraulisches System mit Druckregler zur Aufrechthaltung konstanter Zugkraft**

Anbaumöglichkeit an verschiedene Traktoren

Klappstecker "RÜBIG" des österreichischen Herstellers RÜBIG Schmiedetechnik

Zentrale Lage des Zapfwellenanschlusses (kleinere Belastung von Antriebsteilen und Gelenkwelle)

# **Forstseilwinden** der Serie **DH**

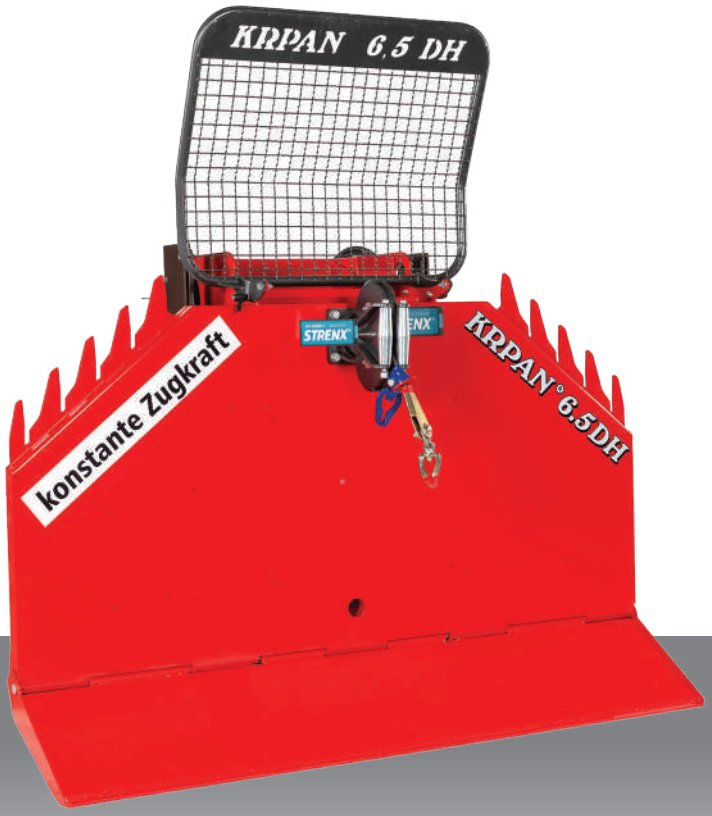

**KRPAN 6,5DH**

**KRPAN 8,5DH**

| TYP | KRPAN 6,5DH | KRPAN 8,5DH |
|---|---|---|
| Zugkraft | 65 kN (6,5t) konstant | 85 kN (8,5t) konstant |
| Bremskraft | 162 kN | 212 kN |
| Mittlere Seilgeschwindigkeit | 0,5 m/s | 0,5 m/s |
| Seillänge/Seil Ø verdichtet | 120 m / 11 mm | 120 m / 13 mm |
| Seilaufnahme/Seil Ø verdichtet | 190 m / 11 mm | 130 m / 13 mm |
| Erforderliche Traktorleistung | von 48 kW / von 65 PS | von 62 kW / von 85 PS |
| Schildbreite | 1800 mm* | 1800 mm* |
| Tiefe | 660 mm | 660 mm |
| Höhe mit Schutzgitter | 2300 mm | 2300 mm |
| Höhe ohne Schutzgitter | 1800 mm | 1800 mm |
| Gewicht (ohne Seil) | 734 kg | 834 kg |
| Befestigungs-Kategorie | II., III. | II., III. |
| Untere Einlaufrolle | / | / |
| Anhängekupplung | serienmäßig | serienmäßig |
| Hydraulischer Seilausstoß | serienmäßig | serienmäßig |
| Mengenteiler | serienmäßig | serienmäßig |
| Funkfernsteuerung | optional | optional |
| Differenzialgetriebe | serienmäßig | serienmäßig |
| Hydraulisch verstellbares Polterschild | optional | optional |

*Schildverbreiterungsmöglichkeit um 200 mm, 400 mm

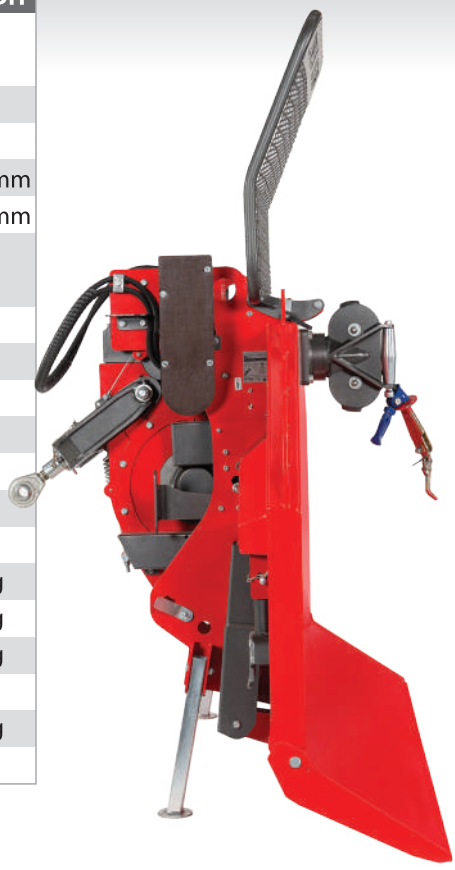

# Zubehör Forsttechnik

KRPAN®
verlässlich **stärker**

### *Seilendstücke, Seilgleitbügel*

| TYP | NUTZLAST | SEILDURCHMESSER | GEWICHT |
|---|---|---|---|
| Seilgleitbügel drehbar POK | 50 kN | 8 mm – 13 mm | 0,6 kg |
| Seilgleitbügel drehbar "V" VERIGA | 100 kN | 11 mm – 13 mm | 1,1 kg |
| Seilendstücke Typ 1 POK | 90 kN | 11 mm – 13 mm | 1,4 kg |
| Seilendstücke Typ 3 POK | 50 kN | 8 mm – 10 mm | 1,1 kg |

### *Umlenkrollen und Zubehör*

| TYP | NUTZLAST | SEILDURCH-MESSER | GEWICHT |
|---|---|---|---|
| Umlenkrolle mit Klappwand Typ 140 – 15 POK | 40 kN | 8 mm – 11 mm | 6,5 kg |
| Umlenkrolle mit Klappwand Typ 140 – 18 POK | 60 kN | 11 mm – 14 mm | 8,5 kg |
| Umlenkrolle mit Klappwand KRPAN 5,5 t | 55 kN | 8 mm – 11 mm | 5,5 kg |
| Umlenkrolle mit Klappwand KRPAN 11 t | 110 kN | 11 mm – 14 mm | 7,1 kg |

| TYP | BESCHREIBUNG | GEWICHT |
|---|---|---|
| Rundschlinge TG 4000 kg | Nutzlänge = 3 m | 3,0 kg |
| Rundschlinge TG 8000 kg | Nutzlänge = 3 m | 6,0 kg |
| Schäkel 6.5 t (geschweifte Ausführung) | Bolzen Ø 25 mm | 1,5 kg |

### *Chokerketten "PEWAG" JOKER – G10 Profilstahlkette*

| TYP | MATERIALDICKE | BRUCHKRAFT | LÄNGE | GEWICHT |
|---|---|---|---|---|
| PEWAG V 7-2 | 7 mm | 72 kN | 2 m | 3,2 kg |
| PEWAG V 7-2.5 | 7 mm | 72 kN | 2,5 m | 3,5 kg |
| PEWAG V 8-2.5 | 8 mm | 96 kN | 2,5 m | 5,5 kg |
| PEWAG V 8-3 | 8 mm | 96 kN | 3 m | 6,7 kg |

V 7-2; V 7-2,5 (Ketten geeignet für 3,5 bis 5,5 Tonnen-Winden) V 8-2,5; V 8-3 (Ketten geeignet für 6,8 bis 9,5 Tonnen-Winden)

### *Gelenkwellen "WALTERSCHEID"*

| TYP | KREUZ | LÄNGE | GEWICHT |
|---|---|---|---|
| WALTERSCHEID W 2300 | 27 mm | 560 mm | 9,0 kg |
| WALTERSCHEID W 2400 | 32 mm | 560 mm | 12,7 kg |

W 2300 – geeignet für Winden von 3,5 bis 5,5 Tonnen
W 2400 - geeignet für Winden von 6,5 bis 9,5 Tonnen

| TYP | GEWICHT |
|---|---|
| Handsappel mit Stiel 1,2 BIZOVIČAR | 1,2 kg |
| Handsappel mit Stiel 2,0 BIZOVIČAR | 2,0 kg |
| Forstaxt mit Stiel 1,5 BIZOVIČAR | 1,5 kg |

### ***Drahtseile "TAURUS High-Power"*** *(6 F-V; 6x25; 150 drahten – sehr beweglich)*

| TYP | MINDESTBRUCH-KRAFT | RECHNERISCHE BRUCHKRAFT | GEWICHT |
|---|---|---|---|
| 8 mm, Querschnitt verdichtet, 1960 N/mm$^2$ | 71.06 kN | 86.66 kN | 0,378 kg/m |
| 9 mm, Querschnitt verdichtet, 1960 N/mm$^2$ | 90.92 kN | 110.88 kN | 0,462 kg/m |
| 10 mm, Querschnitt verdichtet, 1960 N/mm$^2$ | 110.20 kN | 134.39 kN | 0,554 kg/m |
| 11 mm, Querschnitt verdichtet, 1960 N/mm$^2$ | 130.50 kN | 159.15 kN | 0,655 kg/m |
| 12 mm, Querschnitt verdichtet, 1960 N/mm$^2$ | 150.69 kN | 183.77 kN | 0,764 kg/m |
| 13 mm, Querschnitt verdichtet, 1960 N/mm$^2$ | 172.18 kN | 209.98 kN | 0,881 kg/m |
| 14 mm, Querschnitt verdichtet, 1960 N/mm$^2$ | 191.17 kN | 233.13 kN | 1,010 kg/m |
| **Drahtseile "TAURUS" (6x7 + FE; 42 drahten - beweglich)** | | | |
| 6 mm, verzinkt, 1770 N/mm$^2$ | 21.10 kN | 23.50 kN | 0,129 kg/m |

# Doppeltrommel - Forstseilwinden

***VORTEILE DER WINDEN:***

**Hohe Zugkraft auch bei vollständig aufgewickelter Trommel (angenehmes Verhältnis der Zugkraft bei der leeren und bei der vollen Trommel).**

**Das Differenzialgetriebe ermöglicht eine 98%-ige Antriebsausnutzung**, was eine wesentlich gereinere Traktorleistung erfordert und einen **geringeren Kraftstoffverbrauch**, einen geringeren$CO_2$-Ausstoβ und eine bessere Nutzleistung **ermöglicht**.

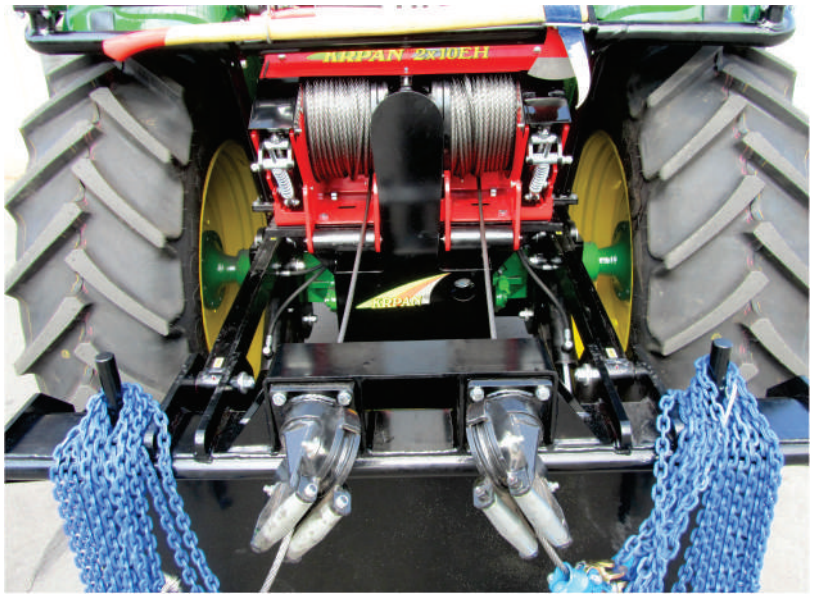


**KRPAN 2x10EH**, FESTE MONTAGE

3 Jahre Garantie

# KRPAN®

*verlässlich* ***stärker***

**KRPAN 2x8EH**, FIXES SCHILD

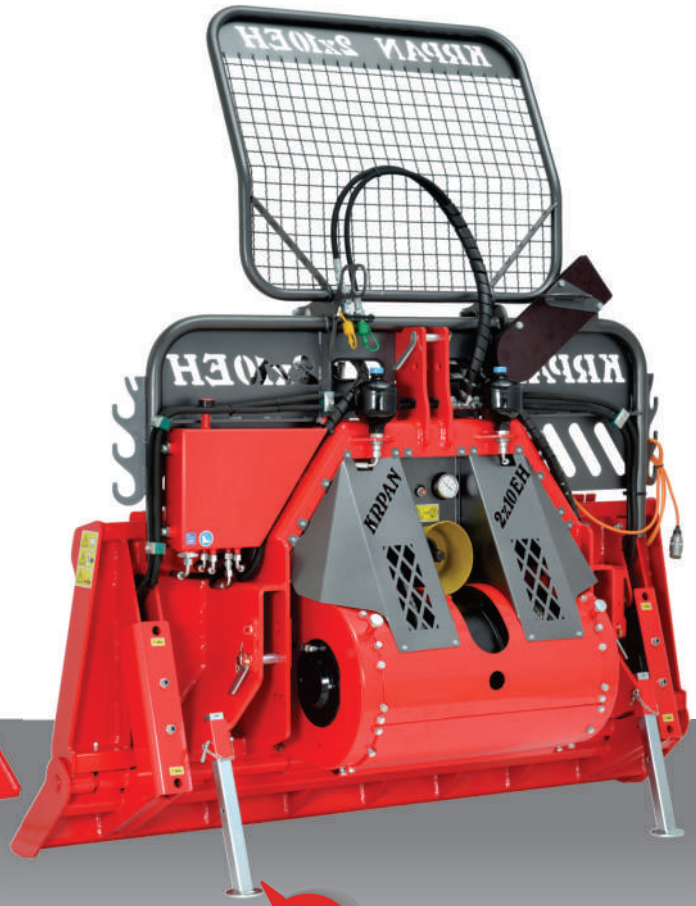


**KRPAN 2x10EH**, VERSTELLBARES SCHILD

| | FESTANBAU | DREIPUNKTANBAU FIXES SCHILD | | DREIPUNKTANBAU VERSTELLBARES SCHILD | |
|---|---|---|---|---|---|
| **TYP** | **KRPAN 2X8EH** | **KRPAN 2X8EH** | **KRPAN 2X10EH** | **KRPAN 2X8EH** | **KRPAN 2X10EH** |
| Zukraft | 75 kN (7,5t) | 75 kN (7,5t) | 95 (9,5t) | 75 kN (7,5t) | 95 (9,5t) |
| Bremskraft | 94 kN | 94 kN | 119 kN | 94 kN | 119 kN |
| Mittlere Seilgeschwindigkeit | 0,5 m/s | 0,5 m/s | 0,5 m/s | 0,5 m/s | 0,5 m/s |
| Standardseillänge | 80 m / 12 mm | 80 m / 12 mm | 80 m / 14 mm | 80 m / 12 mm | 80 m / 14 mm |
| Seillaufnahme | 100 m / 12 mm | 100 m / 12 mm | 80 m / 14 mm | 100 m / 12 mm | 80 m / 14 mm |
| Erforderliche Traktorleistung | von 59 kW / 80 PS | von 59 kW / 80 PS | von 74 kW / 100 PS | von 59 kW / 80 PS | von 74 kW / 100 PS |
| Breite | 840 mm | 2020 mm* | 2020 mm* | 2020 mm* | 2020 mm* |
| Tiefe | 650 mm | 820 mm | 820 mm | 1020 mm | 1020 mm |
| Höhe mit Schutzgitter | / | 2300 mm | 2300 mm | 2300 mm | 2300 mm |
| Höhe ohne Schutzgitter | 520 mm | 1620 mm | 1620 mm | 1620 mm | 1620 mm |
| Gewicht (ohne Seil) | 450 kg | 942 kg | 952 kg | 1068 kg | 1078 kg |
| Befestigungs-Kategorie | / | II., III. | II., III. | II., III. | II., III. |
| Hydraulischer Seilausstoß | optional | optional | optional | optional | optional |
| Mengenteiler | serienmäßig** | serienmäßig** | serienmäßig** | serienmäßig** | serienmäßig** |
| Funkfernsteuerung | optional | optional | optional | optional | optional |

*Schildverbreiterungsmöglichkeit: um 200 mm; beziehungsweise um 400 mm

** bei Doppeltrommel-Winden mit hydraulischem Seilausstoß

# Frontpolterschild mit hydraulischen Niederhaltern

Sandgestrahlte und pulverbeschichtete Flächen

Gitter für besseren Sichtbereich

Der Stammform angepasste Konstruktion

Niederhalterpaar für bessere Stammstabilität

**RD 1800 pro**

Verschleißfeste Schneide aus Feinkornstahl HARDOX 450 des schwedischen Herstellers SSAB

Starke und robust ausgeführte Konstruktion aus dem Qualitätsstahl St 52.3

Zwei hohle Verstärkungsprofile, die zusätzliches Belastungsgewicht ermöglichen

| TYP | RD 1800 | RD 2000 | RD 1800 pro | RD 2000 pro |
|---|---|---|---|---|
| Breite | 1840 mm | 2040 mm | 1840 mm | 2040 mm |
| Länge | 533 mm | 533 mm | 585 mm | 585 mm |
| Höhe | 952 mm | 952 mm | 955 mm | 955 mm |
| Eigengewicht | 260 kg | 280 kg | 360 kg | 370 kg |
| Max. Öffnungsweite | / | / | 1000 mm | 1000 mm |
| Max. Lastdurchmesser | / | / | Ø 500 mm | Ø 500 mm |
| Max. Arbeitsdruck | / | / | 180 bar | 180 bar |
| Steuergerät | / | / | doppelwirkend | doppelwirkend |
| Befestigungs-Kategorie | II | II | II | II |
| Empfohlene Traktorleistung | >100 PS | >100 PS | >100 PS | >100 PS |
| Stützfuße | serienmäßig | serienmäßig | serienmäßig | serienmäßig |

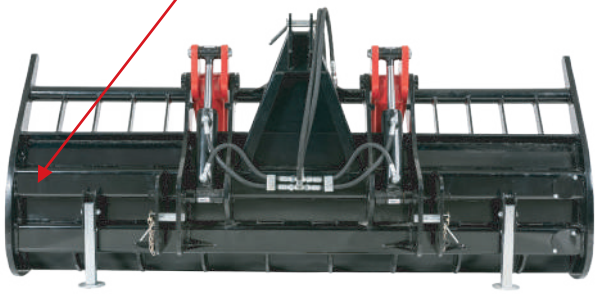

Stützfuße

**RD 1600 E**

| TYP | RD 1600 E |
|---|---|
| Breite | 1600 mm |
| Länge | 570 mm |
| Höhe | 930 mm |
| Eigengewicht | 220 kg |
| Max. Öffnungsweite | 990 mm |
| Max. Lastdurchmesser | Ø 650 mm |
| Max. Arbeitsdruck | 180 bar |
| Steuergerät | doppelwirkend |
| Befestigungs-Kategorie | Euroaufnahme für Frontlader |
| Empfohlene Traktorleistung | > 80 PS |
| Stützfuße | serienmäßig |

KRPAN®
verlässlich **stärker**

# Holzspalter CV 18 mobile

Linke Bedienungshebel mit integrierter Spaltgutfixierung

Absenkbarer Zylinder zu leichterem Transport und Lagerung

Sandgestrahlte und pulverbeschichtete Flächen

„2 Speed Automatic" Ventil mit zwei automatischen Spaltgeschwindigkeiten

Spaltkeil mit 4° geneigter Schneide zur Keilführung

Benzinmotor HONDA GX 390

Hydraulische Schwenkvorrichtung zur Positionverstellung aus der Transportposition in die stehende Arbeitsposition und umgekehrt

**Zusätzliche Hubvorrichtung** für kurz Holz (Option)

**ARBEITSPOSITION** (mit Anhänger)

Anhänger TPV EU 2 (auch separat verwendbar; Tragbarkeit 635 kg)

**Spalttisch mit Verbreiterung** für Kurzholz (Option)

Mechanischer Stammheber

Integrierter Doppelboden-Ölbehälter mit großer Ölmenge

Große Stahlbodenplatte aus Riffelblech (gegen Stammabrutschen)

Stützfuß

Messingführungen

**TRANSPORTPOSITION**

**ARBEITSPOSITION** (ohne Anhänger)

| TYP | CV 18 mobile |
|---|---|
| Antrieb | Benzinmotor 8.7 kW/11.8 PS |
| Spaltkraft (t) | 17 |
| Zylinderhub (mm) | 970 |
| Spalthöhe (mm) | 550/1100 |
| Spaltgeschwindigkeit ($V_2$-$V_1$)-R* (s/1 m) | (4.0-7.9) - 4.1 |
| Hydraulisches Öl (l/Typ) | 35 / ISO VG 46 HVLPD |
| Öldurchfluß (l/min) | 47 (bei 3600 $min^{-1}$) |
| Abmessungen BxLxHx($H_T$)** (mm) | 1500x3620x 2840x(1450) |
| Gewicht (kg) | 610 |
| Spalttisch | optional |
| Winde 750 kg | / |
| Zusätzliche Hubvorrichtung | optional |

* $V_2$-Vorlauf Stufe 2; $V_1$- Vorlauf Stufe 1; R-Zylinderrücklauf
** $H_T$ - Transporthöhe

# Detaillierte Beschreibung der Holzspalter CV

Absenkbarer Zylinder zu leichterem Transport und Lagerung

**750 kg Seilwinde hydr. mit Funkfernsteuerung,** 15 m Ø 6 mm Seil und Holzzangen (Option)

Sandgestrahlte und pulverbeschichtete Flächen

Holzzange (Option)

Spaltkeil mit 4° geneigter Schneide zur Keilführung

**Zusätzliche Hubvorrichtung** für kurz Holz (Option)

Mechanischer Stammheber

**Spalttisch mit Verbreiterung** für Kurzholz (Option)

Verladeöse

Ölfilter an Rücklaufleitung

"2 Speed Automatic" Ventil mit zwei automatischen Spaltgeschwindigkeiten

Ölmenge Sichtglass

Gelenkwellen-halterung

Motorsägen-halterung

**Wartungslose und geräuscharme Graugusspumpe (serienmäßig)**

Sappie und Axt – Halterung

Integrierter Doppelboden-Ölbehälter mit großer Ölmenge

Große Stahlbodenplatte aus Riffelblech (gegen Stammabrutschen)

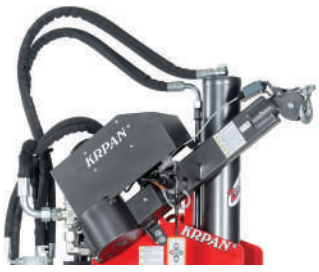

Hydraulische Winde (Option) mit Geschwindigkeitsregler und Funkfernsteuerung

Fahrwerk mit Zughebel serienmäßig bei Modellen E und EK

Linke Bedienungshebel mit integrierter Spaltgutfixierung

Zusätzliche Hubvorrichtung für Kurzholz

# Holzspalter CV

Holzspalter CV
mit hydraulischer Winde

Holzspalter CV
mit mechanischer Winde

KRPAN CV 14 pro

| TYP | CV 14 K pro | CV 14 E pro 400 V | CV 14 EK pro 400 V |
|---|---|---|---|
| Antrieb und Beschreibung | Kardan-antrieb | EM 5.5 kW / 7.5 PS | EM 5.5 kW / 7.5 PS + Kardanantrieb |
| Spaltkraft (t) | 13 | 13 | 13 |
| Zylinderhub (mm) | 970 | 970 | 970 |
| Spalthöhe (mm) | 550/1100 | 550/1100 | 550/1100 |
| Spaltgeschwindigkeit ($V_2$-$V_1$)-R* (s/1000 mm) | (3.3-5.9)-2.6 | (4.9-8.7)-3.9 | (4.9-8.7)-3.9 (3.3-5.9)-2.6 |
| Max. Umdrehungen an der Welle (l/min) | 52 (540 $min^{-1}$) | 27 (1400 $min^{-1}$) | 27 (1400 $min^{-1}$) 52 (540 $min^{-1}$) |
| Ölbehälter Inhalt (l) | 30 | 30 | 30 |
| Erforderliche Traktorleistung (kW/PS) | 21/29 | x | 21/29 |
| Abmessungen BxLxHx($H_T$)** (mm) | 805x1160x 2840x(1850) | 805x1160x 2840x(1850) | 805x1160x 2840x(1850) |
| Gewicht (kg) | 385 | 402 | 424 |
| Spalttisch | optional | optional | optional |
| Graugusspumpe | serienmäßig | / | serienmäßig |
| Winde 750 kg | optional | / | optional |
| Hubvorrichtung | optional | optional | optional |

*$V_2$- Vorlauf Stufe 2; $V_1$- Vorlauf Stufe 1; R- Rücklauf
**$H_T$ - Transporthöhe; Transporthöhe für Holzspalter mit der Winde beträgt 2100 mm

3 Jahre Garantie

KRPAN®
verlässlich **stärker**

KRPAN CV 18 pro

KRPAN CV 22 pro

KRPAN CV 26 pro

| CV 18 K pro | CV 18 E pro 400 V | CV 18 EK pro 400 V | CV 22 K pro | CV 22E pro 400 V | CV 22 EK pro 400 V | CV 26 K pro | CV 26 E pro 400 V | CV 26 EK pro 400 V |
|---|---|---|---|---|---|---|---|---|
| Kardan-antrieb | EM 5.5 kW / 7.5 PS | EM 5.5 kW / 7.5 PS + Kardan-antrieb | Kardan-antrieb | EM 7.5 kW / 10 PS | EM 7.5 kW / 10 PS + Kardan-antrieb | Kardan-antrieb | EM 7.5 kW / 10 PS | EM 7.5 kW / 10 PS + Kardan-antrieb |
| 17 | 17 | 17 | 21 | 21 | 21 | 25 | 25 | 25 |
| 970 | 970 | 970 | 970 | 970 | 970 | 970 | 970 | 970 |
| 550/1100 | 550/1100 | 550/1100 | 550/1100 | 550/1100 | 550/1100 | 550/1100 | 550/1100 | 550/1100 |
| (3.1-6.3)-3.2 | (4.9-9.8)-5.0 | (4.9-9.8)-5.0 (3.1-6.3)-3.2 | (3.6-7.2)-3.6 | (5.6-11.1)-5.6 | (5.6-11.1)-5.6 (3.6-7.2)-3.6 | (4.1-7.8)-3.7 | (6.5-12.4)-5.9 | (6.5-12.4)-5.9 (4.1-7.8)-3.7 |
| 64 (540 $min^{-1}$) | 27 (1400 $min^{-1}$) | 27 (1400 $min^{-1}$) 64 (540 $min^{-1}$) | 73 (540 $min^{-1}$) | 30 (1400 $min^{-1}$) | 30 (1400 $min^{-1}$) 73 (540 $min^{-1}$) | 81 (540 $min^{-1}$) | 30 (1400 $min^{-1}$) | 30 (1400 $min^{-1}$) 81 (540 $min^{-1}$) |
| 35 | 35 | 35 | 40 | 40 | 40 | 45 | 45 | 45 |
| 25/34 | x | 25/34 | 27/37 | x | 27/37 | 30/41 | x | 30/41 |
| 805x1160x 2840x(1850) | 805x1160x 2840x(1850) | 805x1160x 2840x(1850) | 805x1260x 2850x(1850) | 805x1260x 2850x(1850) | 805x1260x 2850x(1850) | 805x1260x 2850x(1850) | 805x1260x 2850x(1850) | 805x1260x 2850x(1850) |
| 402 | 418 | 441 | 457 | 475 | 499 | 482 | 499 | 524 |
| optional | optional | optional | optional | optional | optional | optional | optional | optional |
| serienmäßig | / | serienmäßig | serienmäßig | / | serienmäßig | serienmäßig | / | serienmäßig |
| optional | / | optional | optional | / | optional | optional | / | optional |
| optional | optional | optional | optional | optional | optional | optional | optional | optional |

*$V_2$- Vorlauf Stufe 2; $V_1$- Vorlauf Stufe 1; R- Rücklauf
**$H_T$ - Transporthöhe; Transporthöhe für Holzspalter mit der Winde beträgt 2100 mm

# Detaillierte Beschreibung vom Holzspalter CH 32

**750 kg hydraulische Seilwinde**
**mit Funkfernsteuerung** und 15 m ø 6 mm Seil
(Option)

Sappiehalterung

**Spaltmesser 6-teilig**
**oder 8-teilig** (Option)

Große
Druckplatte

„2 Speed Automatic“
Ventil mit zwei
automatischen
Spaltgeschwindigkeiten,
abhängig von
Spaltmesserbelastung

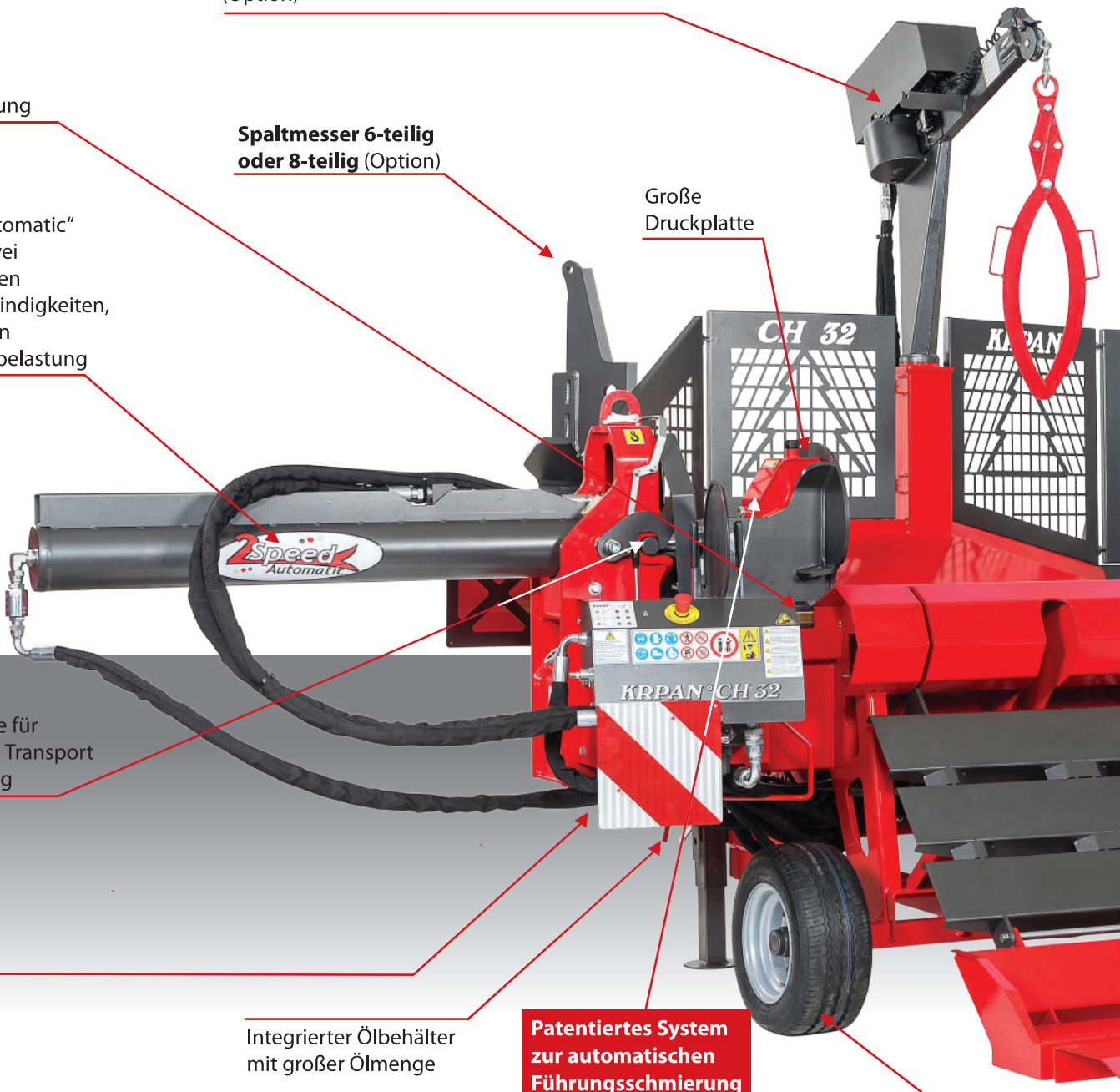


Einstellbare
Gesamtbreite für
erleichterten Transport
und Lagerung

Ölkühler

Integrierter Ölbehälter
mit großer Ölmenge

**Patentiertes System**
**zur automatischen**
**Führungsschmierung**

Fahrwerk für
erleichterten Transport

**TRANSPORTPOSITION**

3 Jahre Garantie

KRPAN®
verlässlich **stärker**

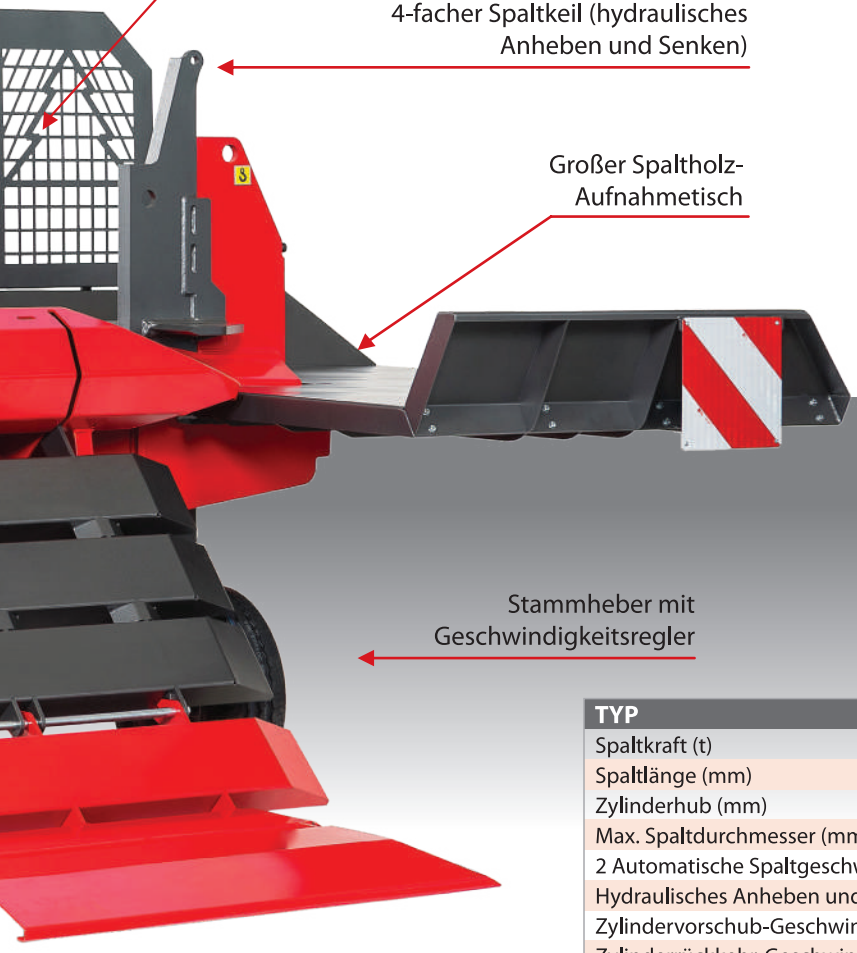

| TYP | CH 32 K |
|---|---|
| Spaltkraft (t) | 31 |
| Spaltlänge (mm) | 1260 |
| Zylinderhub (mm) | 1265 |
| Max. Spaltdurchmesser (mm) | 1000 |
| 2 Automatische Spaltgeschwindigkeiten | serienmäßig |
| Hydraulisches Anheben und Senken vom Spaltmesser | serienmäßig |
| Zylindervorschub-Geschwindigkeit (1. Stufe/ 2. Stufe) (cm/s) | 14/28 |
| Zylinderrückkehr-Geschwindigkeit (cm/s) | 28 |
| Ölbehälter Inhalt (l) | 100 |
| Erforderliche Traktorleistung (kW/PS) | 35/48 |
| Dreipunktaufnahme-Kategorie | II |
| L × B × H /(*H) - Arbeitsposition (mm) | 2500 × 4510 ×1815 / (*2650) |
| L × B × H /(*H) - Transportposition (mm) | 2000 × 2600 ×1815 / (*2650) |
| Eigengewicht (kg) | 1476 |
| Spaltholz-Aufnahmetisch (990 x 1925 mm) | serienmäßig |
| Fahrwerk und Anhängeöse zum leichtern Transport | serienmäßig |
| Ölkühler | serienmäßig |
| Spaltmesser 2/4 -teilig | serienmäßig |
| Spaltmesser 6 oder 8 -teilig | optional |
| Hydraulische Winde (750 kg) mit Funksteuerung Elca PIC Minimal | optional |

(*H)= Höhe mit Winde

# Sägespalter CS

**Wartungslose und geräuscharme Doppel-Graugusspumpe**

„2 Speed Automatic“ Ventil mit zwei automatischen Spaltgeschwindigkeiten, abhängig von Spaltmesserbelastung

Maximaler Stammdurchmesser 42 cm

Sandgestrahlte und pulverbeschichtete Flächen

Robust ausgeführtes Gehäuse aus dem Qualitätsstahl S355

Vorschubband mit Transportband aus dauerhaftem Mehrschicht-Gummi

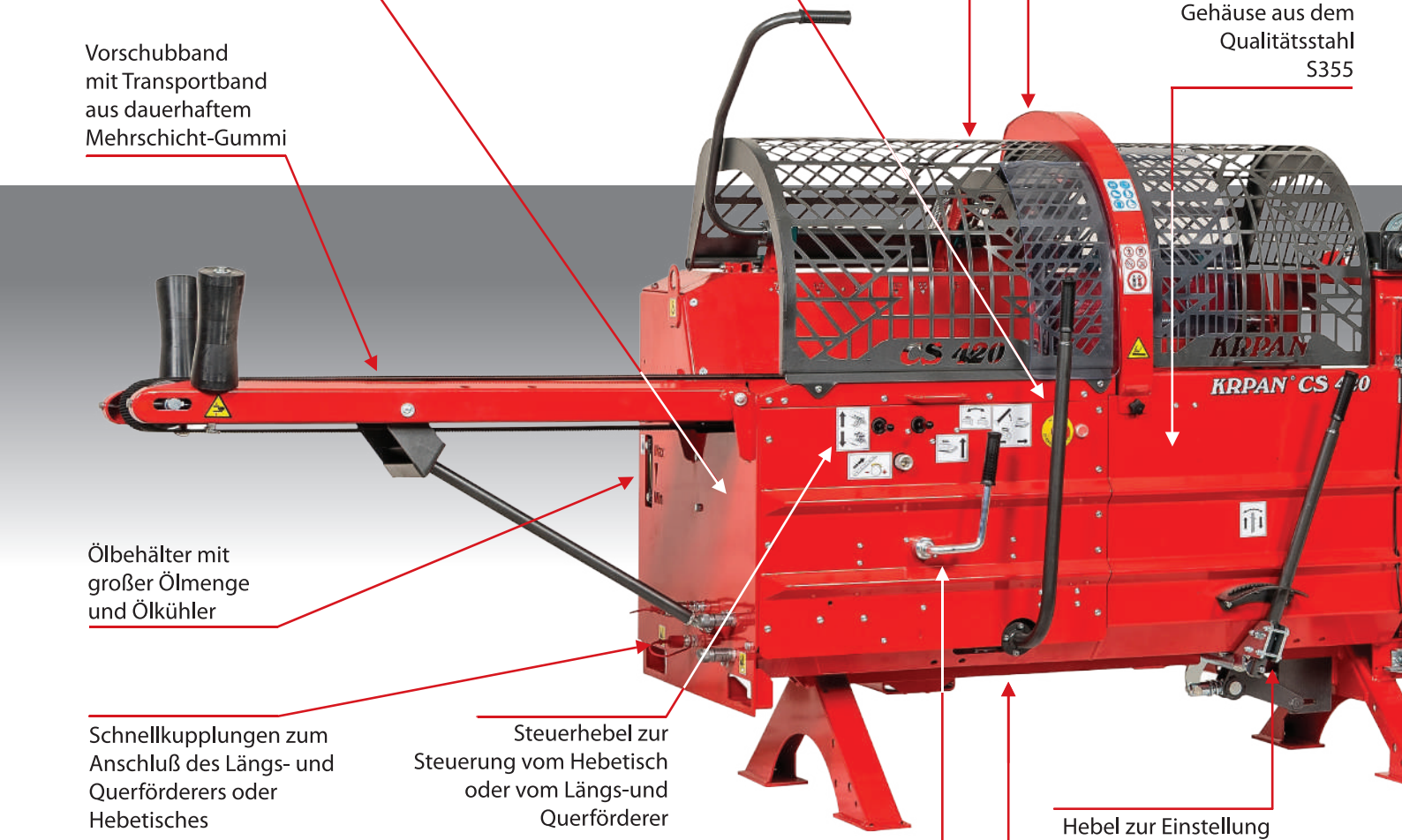


Ölbehälter mit großer Ölmenge und Ölkühler

Schnellkupplungen zum Anschluß des Längs- und Querförderers oder Hebetisches

Steuerhebel zur Steuerung vom Hebetisch oder vom Längs-und Querförderer

Hebel zur Einstellung der Spaltmesserhöhe

Schalthebel zur manuellen Umschaltung (EIN – AUS) des Spaltens

Bedienungshebel für automatischen Arbeitszyklus

Spaltmesser aus Feinkornstahl HARDOX 450 des schwedischen Herstellers SSAB

Ring 12 8 6 4

## SPALTMESSERAUSWAHL

3 Jahre Garantie

**Teleskopförderband von 5 m mit stufenlosen Geschwindigkeitsregelung**

Schutzklappe um Holzstürzen zu verhindern

Winde zur Einstellung der Förderbandneigung

Neigungsanzeige

**Mechanismus zur Förderbandverschiebung links – rechts**

**KRPAN CS 420**

Schutzklappe um Holzstürzen zu verhindern

**TRANSPORTPOSITION**

Stuffenlose Schnittlängeneinstellung

Stütztisch

# Sägespalter CS

**Wartungslose und geräuscharme Dreifach Graugusspumpe**

„2 Speed Automatic“ Ventil mit zwei automatischen Spaltgeschwindigkeiten, abhängig von Spaltmesserbelastung

Sandgestrahlte und pulverbeschichtete Flächen

Maximaler Stammdurchmesser 42 cm

**Proportionale Funktion der Schwertbewegung**

Robust ausgeführtes Gehäuse aus dem Qualitätsstahl S355

Vorschubband mit Transportband aus dauerhaftem Mehrschicht-Gummi

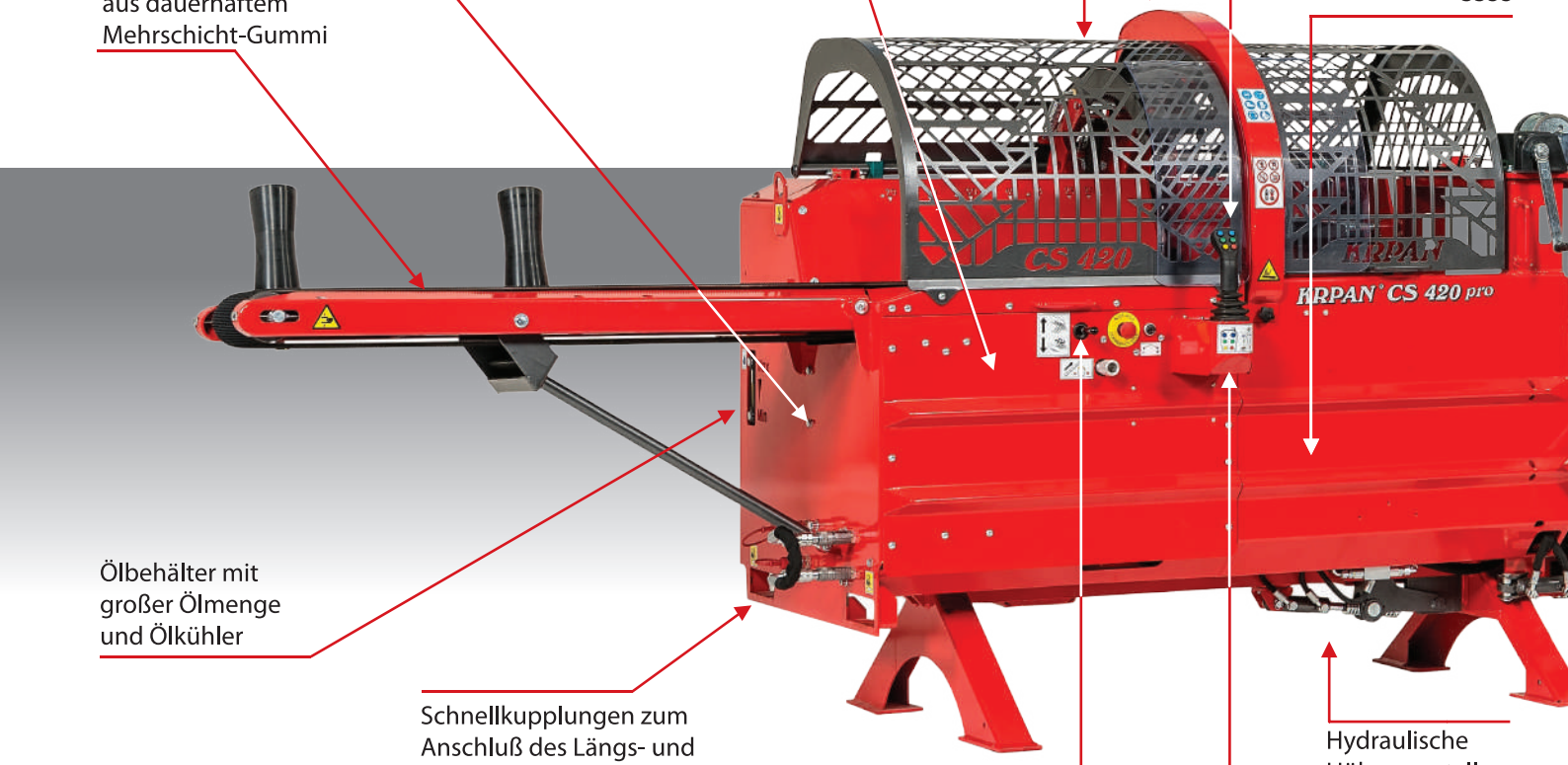


Ölbehälter mit großer Ölmenge und Ölkühler

Schnellkupplungen zum Anschluß des Längs- und Querförderers oder Hebetisches

Einstellung der Förderbandgeschwindigkeit und Steuerung vom Hebetisch oder vom Längs-und Querförderer

Hydraulische Höhenverstellung vom Spaltmesser

Gesamte Maschinensteuerung am Joystick

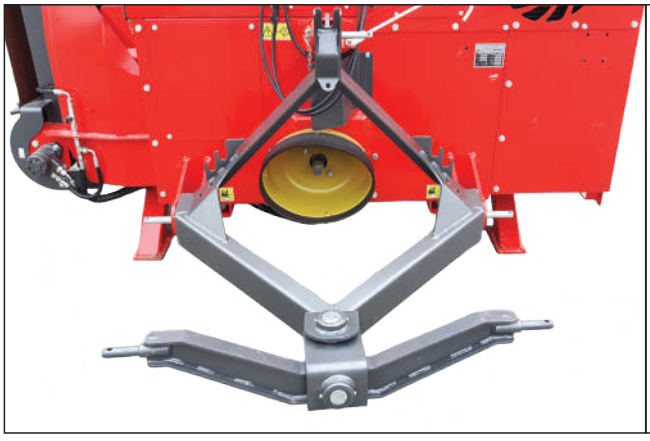

**FAHRWERK FÜR ERLEICHTERTEN TRANSPORT**

3 Jahre Garantie

Teleskopförderband von 5 m mit stufenlosen Geschwindigkeitsregelung

Schutzklappe um Holzstürzen zu verhindern

Winde zur Einstellung der Förderbandneigung

Separator

Neigungsanzeige

Hydraulische Förderbandverschiebung links-rechts

## KRPAN CS 420 pro

## TRANSPORTPOSITION

| TYP | CS 420 | CS 420 PRO |
|---|---|---|
| Schnittlänge (cm) | 20-50 | 20-50 |
| Schnittdurchmesser (cm) | 10-42 | 10-42 |
| Schwert | Husqvarna | Husqvarna |
| Kette | Husqvarna C85-68 E/34 Zähne | Husqvarna C85-68 E/34 Zähne |
| Spaltkraft (t) | 16 | 16 |
| Bedienung | Mechanisch | Joystick |
| Ölbehälter Inhalt (l) | 100 | 100 |
| Erforderliche Traktorleistung (kW/PS) | 30/41 | 30/41 |
| Förderband schwenkbar (5 m) | S (mechanische Schwenkung) | S (hydraulische Schwenkung) |
| Fördergeschwindigkeit stufenlos einstellbar (m/s) | 0-1 | 0-1 |
| Gewicht mit Förderband (kg) | 1500 | 1450 |
| B x L x H - Arbeitsposition (mm) | 6915 x 1305 x 3825 | 6915 x 1305 x 3825 |
| B x L x H - Transportposition (mm) | 2270 x 1305 x 2675 | 2270 x 1305 x 2675 |
| Gelenkwelle Walterscheid W 2300 SD15 (L=710) | serienmäßig | serienmäßig |
| Weitwinkel Gelenkwelle Walterscheid WWZ 2480 | optional | optional |
| Spaltmesser 4-teilig | serienmäßig | serienmäßig |
| Spaltmesser 6; 8; 12-teilig | optional | optional |
| Fahrwerk für erleichterten Transport | optional | optional |
| Absauggerät (hydraulisch oder elektrisch) | optional | optional |
| Separator | optional | optional |

# sägespalter zubehör

## Hebetisch MD

| TYP | MD 500 |
|---|---|
| Antrieb | CS hydraulischer Antrieb |
| Steuerung | über CS |
| Hebekraft (N) | 5000 |
| L x B x H (mm) | 1860 x 1420 x 1145 |
| Eigengewicht (kg) | 159 |
| Anzahl von Antriebwalzen | 2 |

## Längsförderer MV

| TYP | MV 2000 |
|---|---|
| Antrieb | CS hydraulischer Antrieb |
| Steuerung | über CS |
| L x B x H (mm) | 2005 x 918 x 612 |
| Eigengewicht (kg) | 118 |
| Anzahl von Antriebwalzen | 3 |

## Längs- und Querförderer RV 45

## Längs- und Querförderer RV 45 M

| TYP | RV 45 | RV 45 M |
|---|---|---|
| Antrieb | CS hydraulischer Antrieb | CS hydraulischer Antrieb |
| Steuerung | über CS | über CS |
| L x B x H (mm) | 3890 x 2005 x1315 | 3890 x 2005 x1315 |
| Eigengewicht (kg) | 449 | 529 |
| Erforderliche Arbeitsfläche (m) | cca 9 x 4,5 | cca 9 x 4,5 |
| Stämmelänge (m) | bis 6 | bis 6 |
| Tragbarkeit / Kapazität (t/m³) | 4,2/ 6 | 4,2/ 6 |
| Hydraulisch angetriebene Walzen zur Längsförderung (Stk) | 3 | 3 |
| Hydraulisch angetriebene Kette zur Querförderung (Stk) | 2 (serienmäßig)<br>3 (optional) | 2 (serienmäßig)<br>3 (optional) |

## Längs- und Querförderer RV 45 M - 3. Linie

3 Jahre Garantie

KRPAN®
verlässlich stärker

| TYP | SR 30 | SR 40 |
|---|---|---|
| Abstand zwischen den Latten | 30 mm | 40 mm |
| Eigengewicht | 30 kg | 30 kg |

## Separator

| TYP | SE 25 H | SE 40 H | SE 60 H | SE 80 H |
|---|---|---|---|---|
| Antrieb | hydro | hydro | hydro | hydro |
| Erforderlicher Ölfluß | 25 l/min | 40 l/min | 60 l/min | 80 l/min |
| Geschwindigkeit | 2800 $min^{-1}$ | 2800 $min^{-1}$ | 2800 $min^{-1}$ | 2800 $min^{-1}$ |
| Druckslauch - Durchmesser; Länge | Ø 140 mm; Länge 5 m | Ø 140 mm; Länge 5 m | Ø 140 mm; Länge 5 m | Ø 140 mm; Länge 5 m |
| Absaugschlauch - Durchmesser; Länge | Ø 140 mm; Länge 3 m | Ø 140 mm; Länge 3 m | Ø 140 mm; Länge 3 m | Ø 140 mm; Länge 3 m |
| Transport Dimensionen L x B x H | 500 x 600 x 1100 mm | 500 x 600 x 1100 mm | 500 x 600 x 1100 m | 500 x 600 x 1100 m |
| Eingengewicht | 28 kg | 30 kg | 33 kg | 34 kg |

| TYP | SE 230 V | SE 400 V |
|---|---|---|
| Antrieb | 1.1 kW, 230 V; 50 Hz | 1.1 kW, 400 V; 50 Hz |
| Geschwindigkeit | 2800 $min^{-1}$ | 2800 $min^{-1}$ |
| Schutzgrad CEI 70-1 (EN 60529) | IP 55 | IP 55 |
| Druckslauch - Durchmesser; Länge | Ø 140 mm; Länge 5 m | Ø 140 mm; Länge 5 m |
| Absaugschlauch - Durchmesser; Länge | Ø 140 mm; Länge 3 m | Ø 140 mm; Länge 3 m |
| Transport Dimensionen L x B x H | 500 x 600 x 1100 mm | 500 x 600 x 1100 mm |
| Eingengewicht | 35 kg | 35 kg |

## Absauggerät SE

| TYP | SV |
|---|---|
| Eingengewicht | 32,5 kg |
| Ständer (L x B x H) | 1065 x 1065 x 1420 x 1820 mm |
| Beutel (L x B x H) | 90 x 90 x 140 mm |
| Tragfähigkeit | 1,5 t |
| Beutel Volumen | 1,1 $m^3$ |

## Sägemehlbeutel-Ständer SV

| TYP | MP 20 |
|---|---|
| Elektro-Motor | 15 kW/ 20,4 HP; 1440 $min^{-1}$<br>50 HZ, 3- Phase, 400 V |
| Zapfwellendrehzahl | 430 $min^{-1}$ |
| Eigengewicht | 261 (kg) |

## Elektroaggregat MP

# Kreissägen KZ und Förderbänder TT

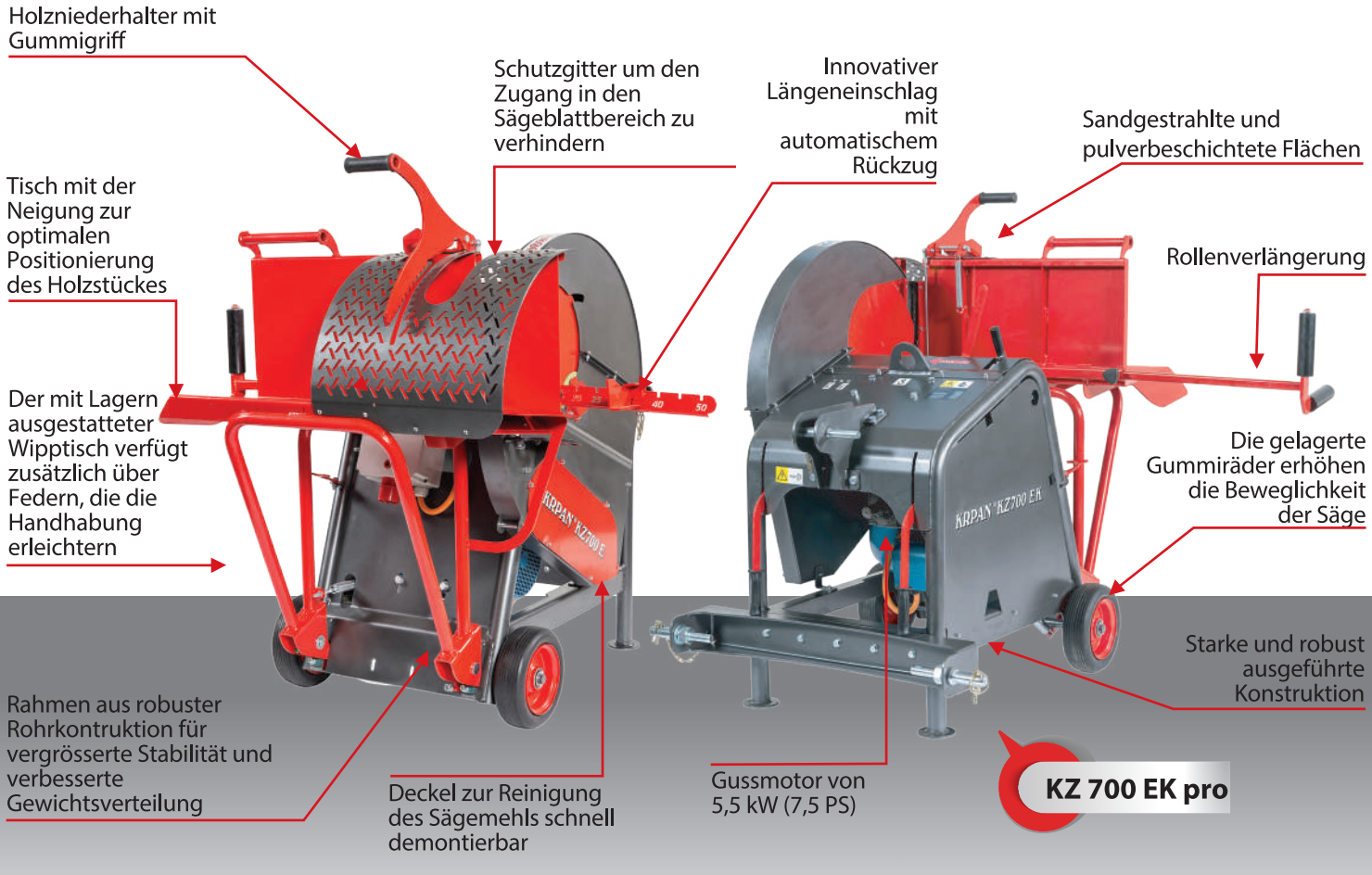


| TYP | KZ 700 K pro | KZ 700 E pro 400 V | KZ 700 EK pro 400 V |
|---|---|---|---|
| Antrieb | Kardanantrieb | Elektromotor 5.5 kW / 7.5 PS | Kardanantrieb / Elektromotor 5.5 kW / 7.5 PS |
| Sägeblattdrehzahl | 1750 $min^{-1}$ | 1750 $min^{-1}$ | 1750 $min^{-1}$ |
| Max. Schnitttiefe | Ø 240 mm | Ø 240 mm | Ø 240 mm |
| Sägeblatt Z=60 | Ø 700 mm -widia | Ø 700 mm -widia | Ø 700 mm -widia |
| Räder | serienmäßig | serienmäßig | serienmäßig |
| Breite | 1026 mm | 1026 mm | 1026 mm |
| Höhe | 1320 mm | 1320 mm | 1320 mm |
| Länge | 1100 mm | 1100 mm | 1100 mm |
| Gewicht | 222 kg | 245 kg | 277 kg |
| Wipp-Verlängerung mit Rollen | serienmäßig | serienmäßig | serienmäßig |
| Schnittlängeneinstellung | serienmäßig | serienmäßig | serienmäßig |

## *Kreissäge mit Teleskopförderband*

KZ 700 EK / TT 5 /400 H

| TYP | KZ 700 K pro/ TT 5/400 H | KZ 700 E pro/ TT 5/400 E | KZ 700 EK pro / TT 5/400 H | KZ 700 EK pro / TT 5/400 E |
|---|---|---|---|---|
| Sägeantrieb | Kardanantrieb | Elektromotor 5.5 kW / 7.5 PS | Kardanantrieb / El. Motor 5.5 kW / 7.5 PS | Kardanantrieb / El. Motor 5.5 kW / 7.5 PS |
| Bandantrieb | Hydro | el. motor 0.75 kW / 1 PS | Hydro | el. motor 0.75 kW / 1 PS |
| Breite | 1400 mm | 1400 mm | 1400 mm | 1400 mm |
| Höhe | 2750 mm | 2750 mm | 2750 mm | 2750 mm |
| Länge | 1170 mm | 1170 mm | 1170 mm | 1170 mm |
| Gewicht | 567 kg | 588 kg | 622 kg | 620 kg |
| Max. Schnitttiefe | Ø 240 mm | Ø 240 mm | Ø 240 mm | Ø 240 mm |
| Sägeblatt Z60 | Ø 700 mm -widia | Ø 700 mm -widia | Ø 700 mm -widia | Ø 700 mm -widia |
| Wipp-Verlängerung mit Rollen | serienmäßig | serienmäßig | serienmäßig | serienmäßig |
| Bandlänge | 5000 mm | 5000 mm | 5000 mm | 5000 mm |

TT 5 / 400 H

## *Teleskopförderband*

| TYP | TT 5/400 H | TT 5/400 E 230 V | TT 5/400 E 400 V |
|---|---|---|---|
| Antrieb | Hydroantrieb | Elektromotor 0,75 kW / 1PS | Elektromotor 0,75 kW / 1PS |
| Breite | 1135 mm | 1135 mm | 1135 mm |
| | 2400-3000 mm | 2400-3000 mm | 2400-3000 mm |
| Bandlänge | 5000 mm | 5000 mm | 5000 mm |
| Gewicht | 272 kg | 270 kg | 270 kg |
| Bandreite | 400 mm | 400 mm | 400 mm |

# Hydraulische Kippmulden PT

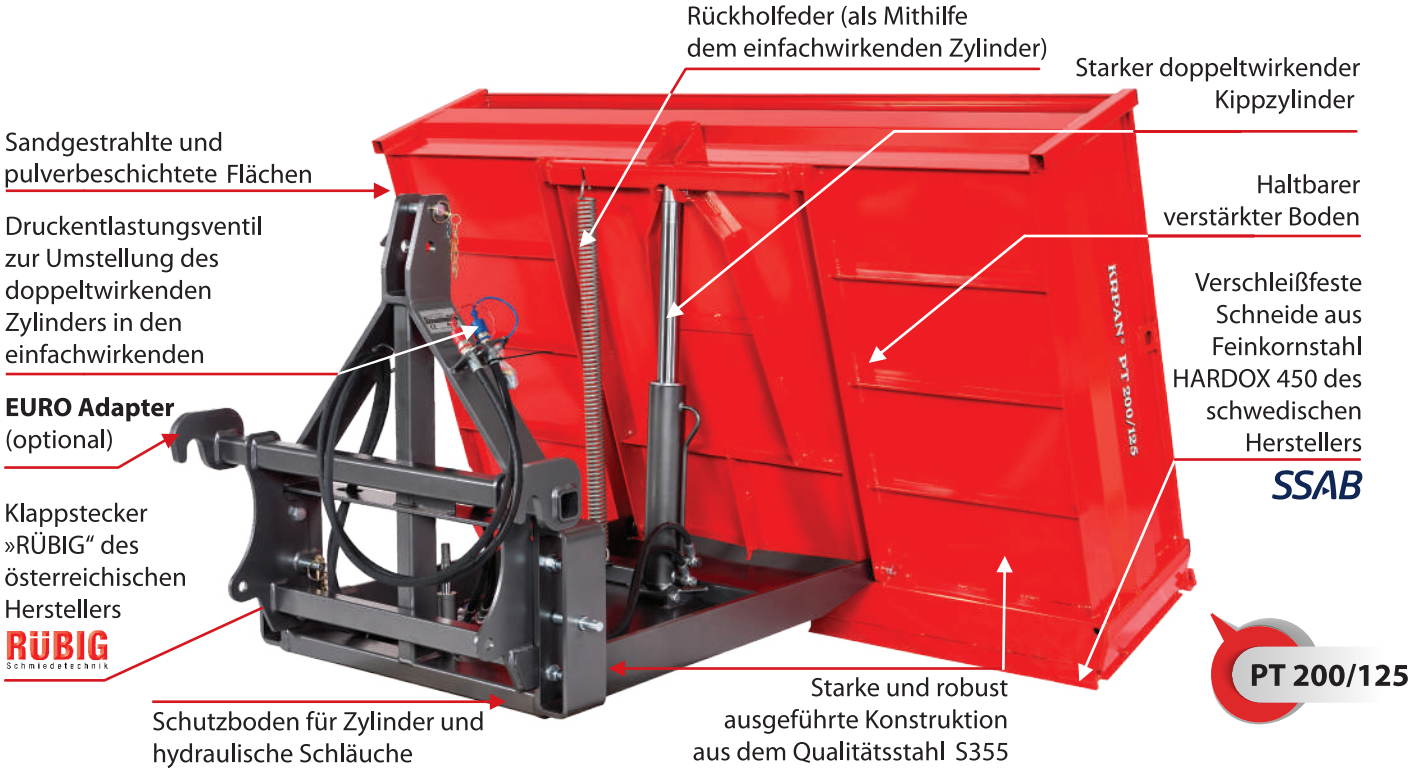

| TYP | PT 140/100 M | PT 160/100 M | PT 120/80 | PT 140/80 | PT 160/80 | PT 180/80 | PT 200/80 | PT 140/100 | PT 160/100 |
|---|---|---|---|---|---|---|---|---|---|
| Nutzlast (kg) | 1000 | 1000 | 1000 | 1000 | 1000 | 1000 | 1000 | 2000 | 2000 |
| Breite (mm) | 1400 | 1600 | 1200 | 1400 | 1600 | 1800 | 2000 | 1400 | 1600 |
| Tiefe (mm) | 1000 | 1000 | 800 | 800 | 800 | 800 | 800 | 1000 | 1000 |
| Höhe (mm) | 400 | 400 | 400 | 400 | 400 | 400 | 400 | 400 | 400 |
| Empfohlene Traktorleistung (kW / PS) | 15-30 / 20-40 | 15-30 / 20-40 | 15-30 / 20-40 | 15-30 / 20-40 | 15-30 / 20-40 | 15-30 / 20-40 | 15-30 / 20-40 | 30-44 / 40-60 | 30-44 / 40-60 |
| Befestigungs-Kategorie | I., II. | I., II. | I., II. | I., II. | I., II. | I., II. | I., II. | I., II. | I., II. |
| Gewicht (kg) | 184 | 194 | 198 | 209 | 234 | 247 | 262 | 281 | 295 |
| Doppeltwirkender Zylinder | / | / | serienmäßig | serienmäßig | serienmäßig | serienmäßig | serienmäßig | serienmäßig | serienmäßig |
| Aufsatzwände 350 mm (2 x seitlich + vorne) | optional | optional | optional | optional | optional | optional | optional | optional | optional |
| Aufsatzwand (hinten) | optional | optional | optional | optional | optional | optional | optional | optional | optional |
| EURO Adapter | optional | optional | optional | optional | optional | optional | optional | optional | optional |

PT mit EURO Adapter

PT mit Aufsatzwänden

| TYP | PT 180/100 | PT 200/100 | PT 160/125 | PT 180/125 | PT 200/125 | PT 220/125 |
|---|---|---|---|---|---|---|
| Nutzlast (kg) | 2000 | 2000 | 3500 | 3500 | 3500 | 3500 |
| Breite (mm) | 1800 | 2000 | 1600 | 1800 | 2000 | 2200 |
| Tiefe (mm) | 1000 | 1000 | 1250 | 1250 | 1250 | 1250 |
| Höhe (mm) | 400 | 400 | 400 | 400 | 400 | 400 |
| Empfohlene Traktorleistung (kW / PS) | 30-44 / 40-60 | 30-44 / 40-60 | 44-73 / 60-100 | 44-73 / 60-100 | 44-73 / 60-100 | 44-73 / 60-100 |
| Befestigungs-Kategorie | I., II. | I., II. | I., II. | I., II. | I., II. | I., II. |
| Gewicht (kg) | 327 | 342 | 352 | 376 | 383 | 413 |
| Doppeltwirkender Zylinder | serienmäßig | serienmäßig | serienmäßig | serienmäßig | serienmäßig | serienmäßig |
| Aufsatzwände 350 mm (2 x seitlich + vorne) | optional | optional | optional | optional | optional | optional |
| Aufsatzwand (hinten) | optional | optional | optional | optional | optional | optional |
| Euro Adapter | optional | optional | optional | optional | optional | optional |

# Rückezangen KL

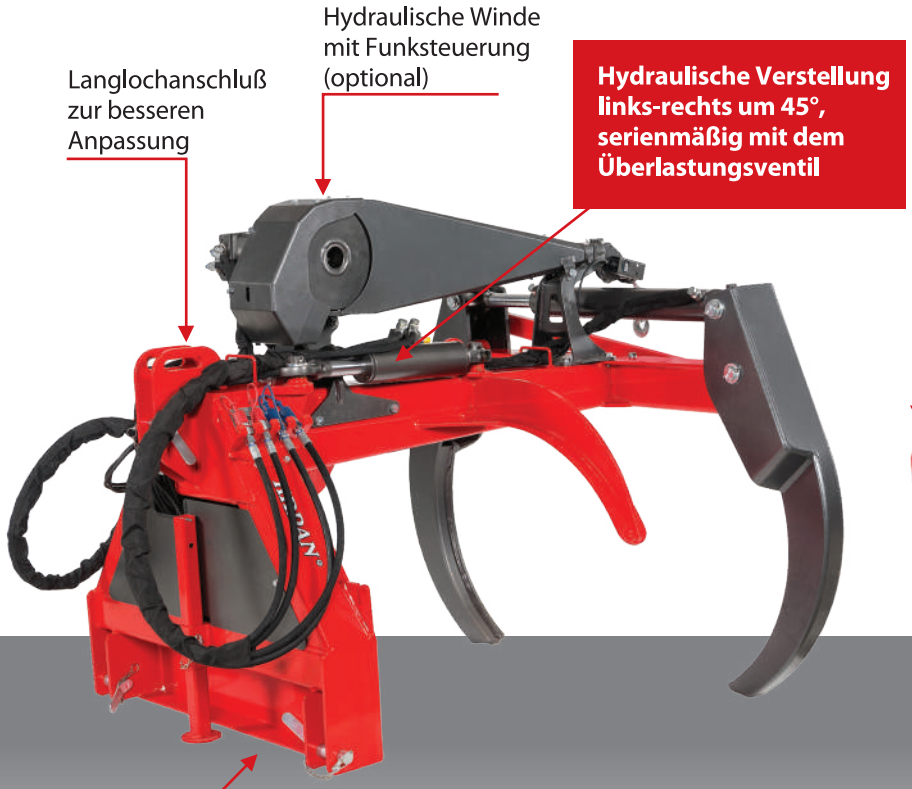


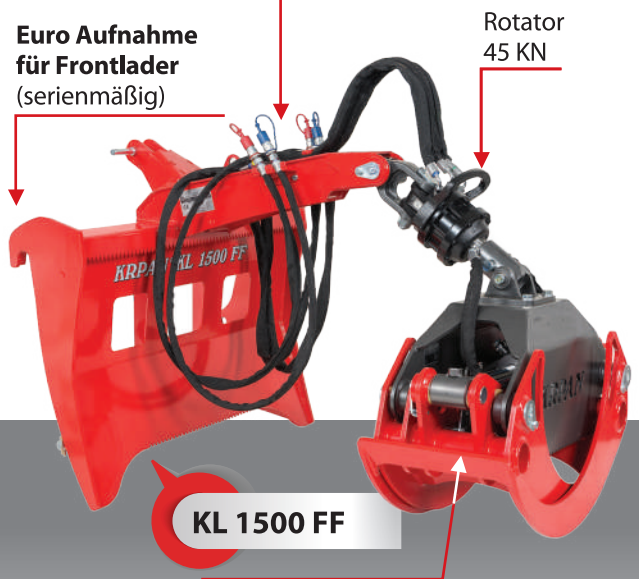


| TYP | KL 2200 | KL 1500 FF | KL 2500 F | KL 2500 T | KL 2500 TG |
|---|---|---|---|---|---|
| Eigengewicht (kg) | 344 | 330 | 452 | 489 | 601 |
| Breite (mm) | 1520 | 1080 | 960 | 960 | 960 |
| Höhe (mm) | 900 | 906 | 1300 | 1350 | 1350 |
| Länge - in geschl. Zustand (mm) | 1600 | 900 | 1350 | 1400 | 1410 |
| Reichweite (ohne Zangen) (mm) | 1560 | 850 | 1310 | 2110 | 2110 |
| Tragbarkeit (kg) | 3000 | 1500 | 2500 | 2500** | 2500** |
| Dreipunktbock mit Rückeschild | serienmäßig | optional | serienmäßig | serienmäßig | serienmäßig |
| Verbreitung 320 mm beidseitig | / | / | optional | optional | optional |
| Dreipunktaufnahme Kategorie | II | Euro Aufnahme für Frontlader (S) Skid Steer Aufnahme (O) | II (mit Verbreitung III) | II (mit Verbreitung III) | II (mit Verbreitung III) |
| Teleskoparm - hydraulisch | / | / | / | serienmäßig | serienmäßig |
| Empfohlene Traktorleistung (kW/PS) | 40-90 / 54-122 | 40-90 / 54-122 | 40-90 / 54-122 | 40-90 / 54-122 | 40-90 / 54-122 |
| Doppel-flexibles Verbindungsglied | / | serienmäßig | serienmäßig | serienmäßig | serienmäßig |
| Schwenkwinkel beidseitig | S (+,- 40°) | / | / | / | S (+,- 40°) |
| Steuerung mit Traktorhydraulik | serienmäßig | serienmäßig | serienmäßig | / | / |
| Steuerung mit mechanischem Joystick | optional | / | optional | serienmäßig | serienmäßig |
| Steuerung mit elektrischem Joystick | optional | / | optional | optional | optional |
| Öffnungsweite min/max (cm) und Schließkraft | 10/220; 70 kN (S) | 8/150; 100 kN (S) 8/170; 110 kN (O) | 8/170; 110 kN (S) 8/150; 100 kN (O) | 8/170; 110 kN (S) 8/150; 100 kN (O) | 8/170; 110 kN (S) 8/150; 100 kN (O) |
| Endlos-Rotator 45 kN | / | serienmäßig | serienmäßig | serienmäßig | serienmäßig |
| Endlos-Rotator 55 kN | / | optional | optional | optional | optional |
| Max. Arbeitsdruck (bar) | 200 | 200 | 200 | 200 | 200 |
| Hydraulische Winde (1,8 t / 30 m) mit Funksteuerung | optional | / | optional | optional | optional |

S - serienmäßig, O - optional
** 1500 kg bei ausgefahrenem Teleskop

Messinggleitbüchsen des deutschen Herstellers "WIELAND", lange Lebensdauer
**Wieland**

**Zwei Zylinder zur Zangenarmschwenkung links und rechts; Schwenkbereich +/- 40°, für gleiche Kraft und Geschwindigkeit beidseitig**

**Einstellbare Gleitplatten**
zur besseren Teleskopführung

**Im Rohr integrierter 800 mm langer Teleskopzylinder**

Langlochanschluß
zur besseren Anpassung

Hydraulische Steuerung mit zwei Hebeln - doppeltwirkendes Steuergerät erforderlich (**Joystick** optional)

Rotator 45 kN

**Rotator mit doppel-flexiblem Verbindungsglied zur längeren Lebensdauer**

Sandgestrahlte und pulverbeschichtete Flächen

Greifer aus Feinkornstahl DOMEX 700 (STRENX) des schwedischen Herstellers
**SSAB**

Greifarmschneide aus Feinkornstahl HARDOX 450 des schwedischen Herstellers
**SSAB**

Polterschildschneide aus HARDOX 450 des schwedischen Herstellers
**SSAB**

Starke und robust ausgeführte Konstruktion aus dem Qualitätsstahl S355

**Polterschild-Verbreitung**
(Option)

**KL 2500 TG**

# Bündelgerät PD

PD 1200 H pro plus

PD 1200 M

| TYP | PD 1200 M pro | PD 1200 H pro | PD 1200 H pro plus |
|---|---|---|---|
| Länge (mm) | 1250 | 1250 | 1250 |
| Max. Breite (mm) | 1380 | 1380 | 1380 |
| Höhe (mm) | 1490 | 1490 | 1490 |
| Volumen | 1 m³ | 1 m³ | 1 m³ |
| Gewicht (kg) | 270 | 280 | 284 |
| Kippen | mechanish | hydraulisch | hydraulisch |
| Vorspannung | mechanishe | mechanishe | hydraulische |
| Befestigungs-Kategorie | I, II | I, II | I, II |
| EURO Aufnahme | serienmäßig | serienmäßig | serienmäßig |

| ZUBEHÖR |
|---|
| Polyestertextilband WO 19-750-500 (1 Stk. = 500 m) |
| Verschlussklemmen phosphatiert |
| CB6-19 mm (1 Karton=1000 Stk.) |
| Spanngerät CCT bis 19 mm |
| Abrollvorrichtung CWD 80 |

# ballengabeln VB

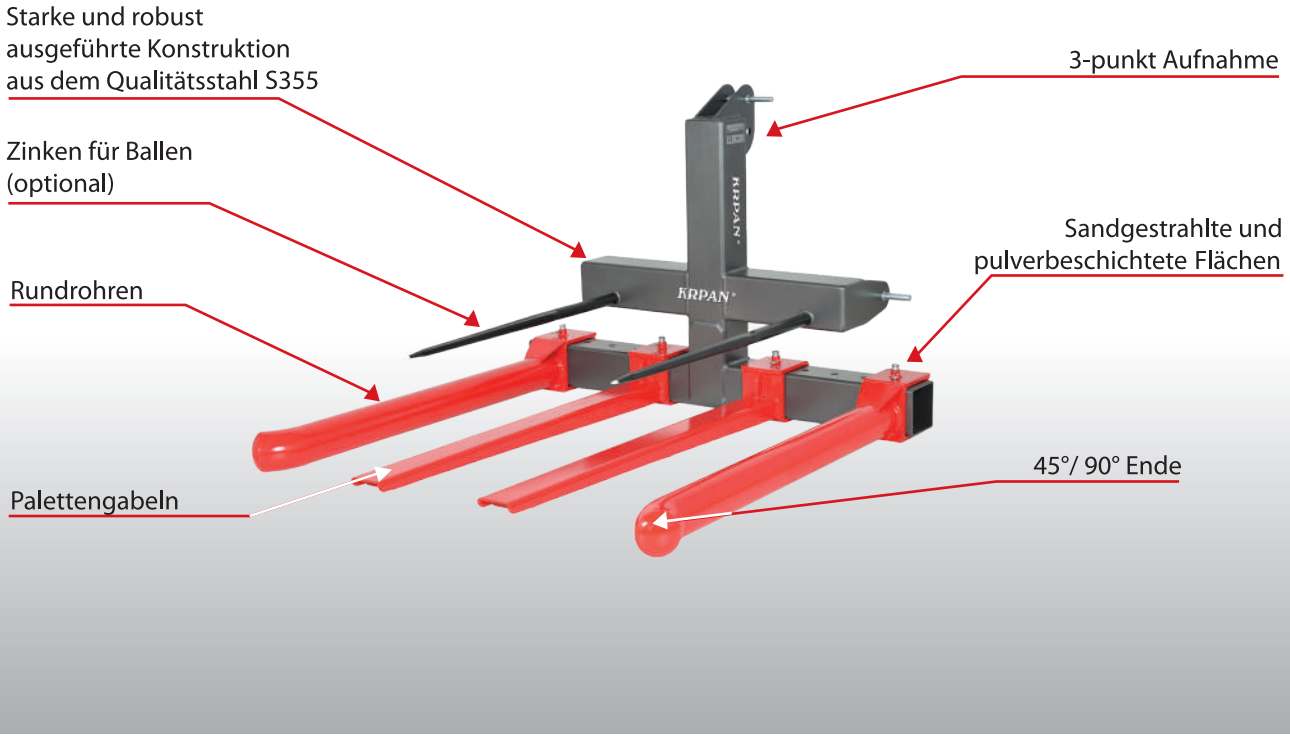


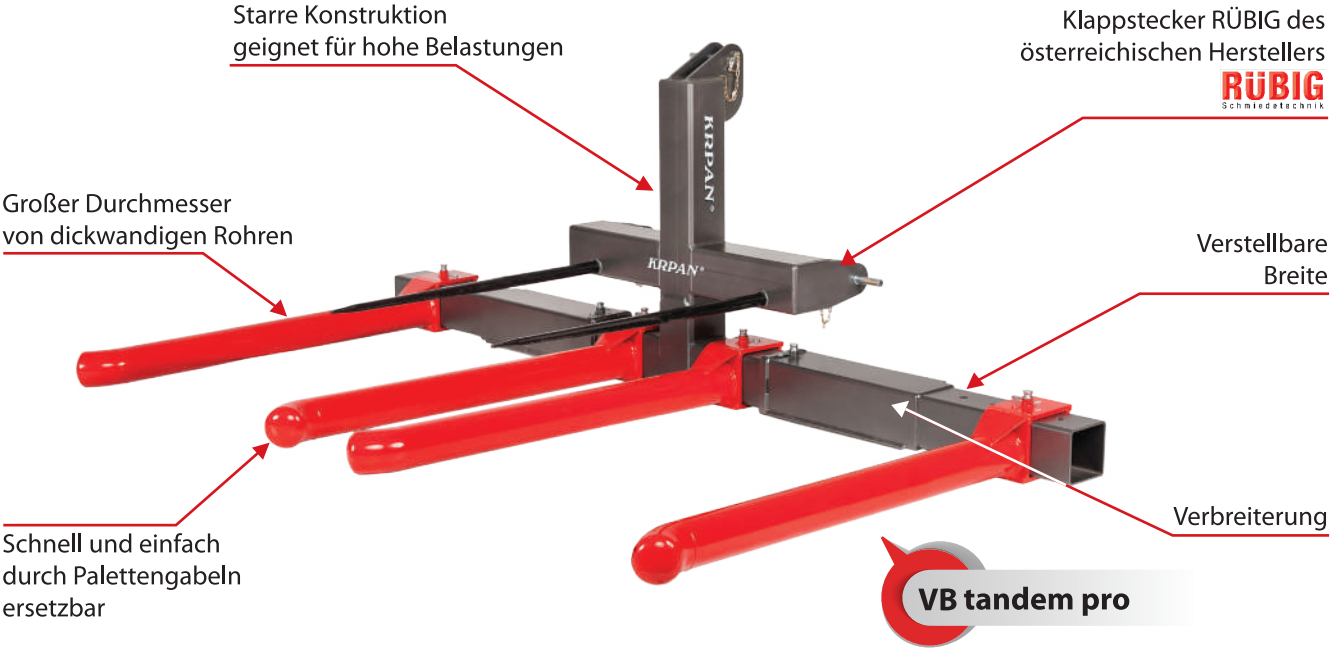


| TYP | VB Rund-rohre | VB Paletten-gabel | VB Rund-rohre pro | VB Paletten-gabel pro | VB Tandem pro |
|---|---|---|---|---|---|
| Nutzlast | 1000 kg | 1000 kg | 2000 kg | 2000 kg | 2000 kg |
| Gewicht | 101 kg | 111 kg | 132 kg | 132 kg | 234 kg |
| Breite | 1300 mm | 1300 mm | 1400 mm | 1400 mm | 2800 mm |
| Abstand zwischen Gabeln min. | 400 mm | 400 mm | 420 mm | 420 mm | 700 mm |
| Abstand zwischen Gabeln max. | 1180 mm | 1180 mm | 1120 mm | 1120 mm | 1100 mm |
| Rundrohre L+R (32 kg) | serienmäßig | optional | / | / | / |
| Palettengabel 1200 mm (42 kg) | optional | serienmäßig | / | / | / |
| Verbreiterung für Ballentransporter pro (102 kg) | / | / | optional | optional | serienmäßig |
| Rundrohre L+R (44 kg) | / | / | serienmäßig | optional | serienmäßig |
| Palettengabel pro 1200 mm (46 kg) | / | / | optional | serienmäßig | optional |
| Zinken für Ballen pro 1100 mm (Garnitur) | / | / | optional | optional | optional |
| Befestigungs-Kategorie | I,II | I,II | I,II | I,II | I,II |

# Energieholzaggregat / Schneidkopf KS

NEU

KS 500 B

KS 200 B

KS 200

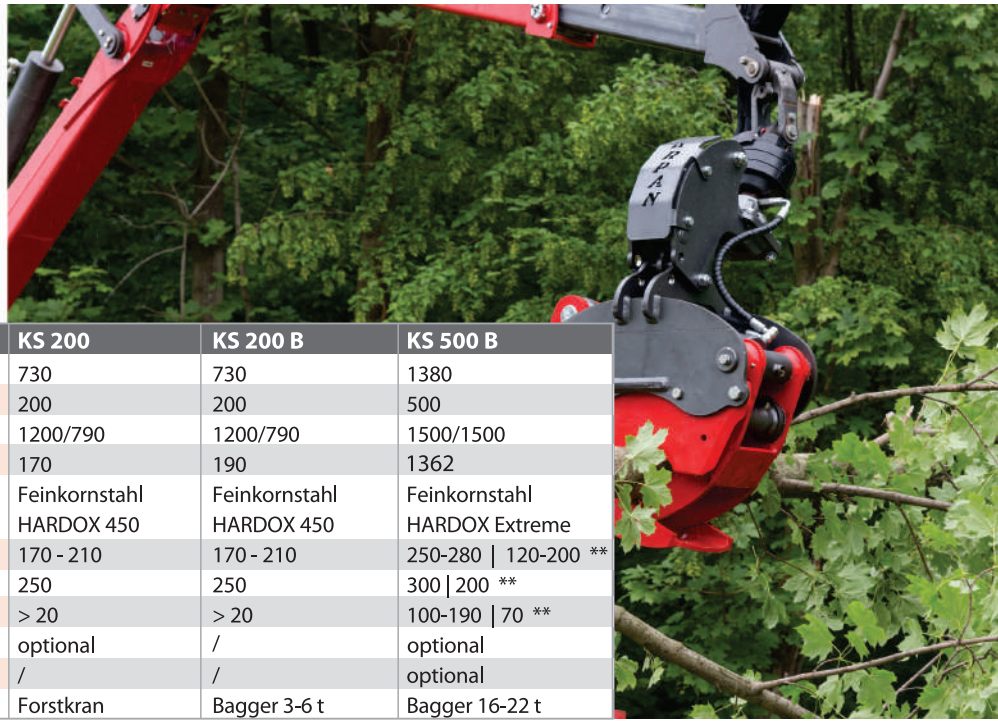


| TYP | KS 200 | KS 200 B | KS 500 B |
|---|---|---|---|
| Öffnungsweite (mm) | 730 | 730 | 1380 |
| Max. Schnittdurchmesser | 200 | 200 | 500 |
| Breite geöffnet/geschlossen (mm) | 1200/790 | 1200/790 | 1500/1500 |
| Eigengewicht (kg) | 170 | 190 | 1362 |
| Schneide | Feinkornstahl HARDOX 450 | Feinkornstahl HARDOX 450 | Feinkornstahl HARDOX Extreme |
| Empfohlener Druck (bar) | 170 - 210 | 170 - 210 | 250-280 \| 120-200 ** |
| Max. Druck (bar) | 250 | 250 | 300 \| 200 ** |
| Empfohlener Öldurchfluß (l/min) | > 20 | > 20 | 100-190 \| 70 ** |
| Rotator endlos 360° | optional | / | optional |
| Sammler | / | / | optional |
| Anwendung | Forstkran | Bagger 3-6 t | Bagger 16-22 t |

** 1. Linie | 2. Linie

Innovationspreis 2016

# Forstanhänger GP mit Kränen GD

Forstkran aus Feinkornstahl
STRENX 700
des schwedischen Herstellers
SSAB

Bronze Gleitbüchsen
für lange Lebensdauer

Eigenes hydraulisches
System und Ölbehälter
mit großer Ölmenge

Ölkühler

Stehplattform
mit Steuerungshebel-
ständer

**Wartungslose und geräuscharme Graugusspumpe**

Praktische
klappbare Leiter

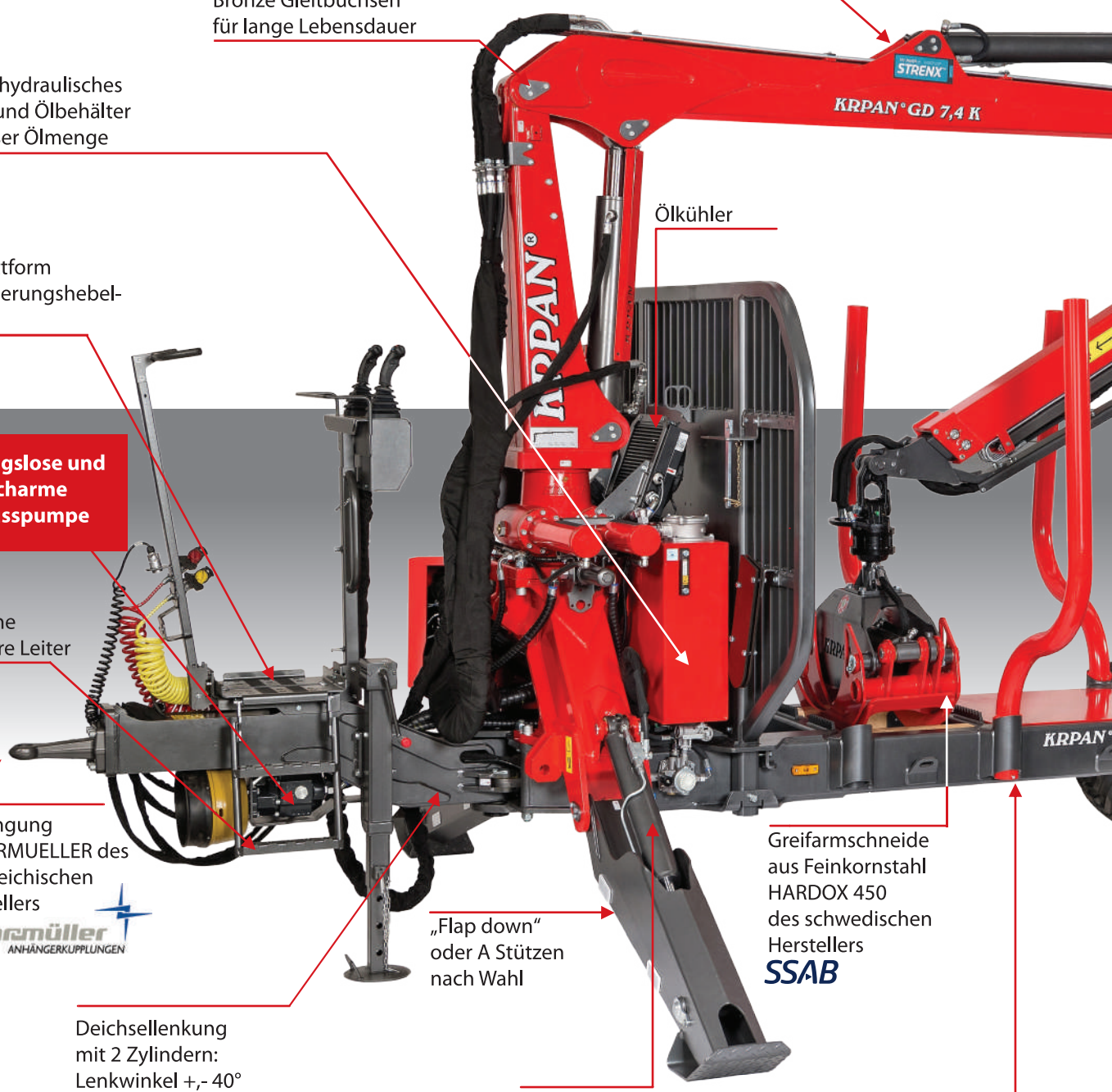


Anhängung
SCHARMUELLER des
österreichischen
Herstellers
scharmüller
ANHÄNGERKUPPLUNGEN

„Flap down"
oder A Stützen
nach Wahl

Greifarmschneide
aus Feinkornstahl
HARDOX 450
des schwedischen
Herstellers
SSAB

Deichsellenkung
mit 2 Zylindern:
Lenkwinkel +,- 40°

Geschützter
Stützenzylinder

Untenanhängun oder
Obenanhängung nach Wahl

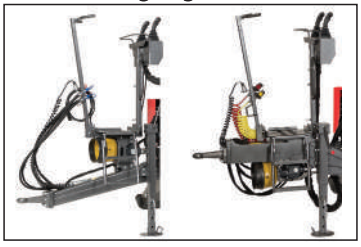

Zapfwellenhalterung

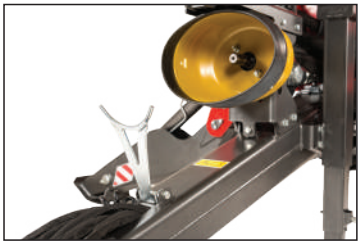

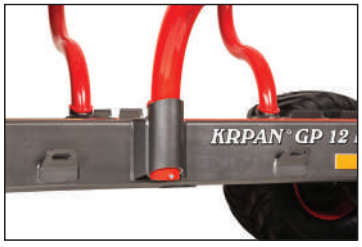


**Patentierter Sicherheits-mechanismus der Rungen**

3 Jahre Garantie

**Forstkran eigener Produktion mit großer Hubleistung**

Sandgestrahlte und pulverbeschichtete Flächen

Doppelrohrrahmen zur größeren Torsionsfestigkeit

Verschiebbare Verlängerung der Ladefläche

Klappbare LED Beleuchtung

Starke Achsen »ADR«

Verstärkte Felgenschüssel und Ventilschutz

**Patentiertes hydraulisch einstellbares Fahrwerk zur Schwerpunktänderung**

Optionaler »BLACK BRUIN« Innentrommelantrieb; Finischer Hersteller

18 Lagenbereifung »BKT«

**Patentiertes hydraulisch einstellbares Fahrwerk zur Schwerpunktänderung**

Hydraulische Bremsen an alle 4 Rädern (optional **pneumatische Bremse**n)

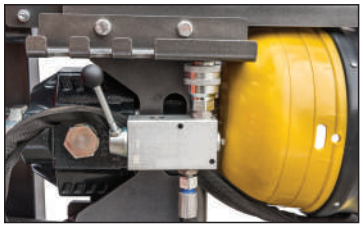

Stundenzähler

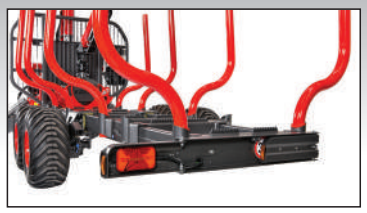

Klappbare LED Beleuchtung

Handbremse

Praktische klappbare Stehplattform mit Lehne, Steuerungshebelständer und Schutz

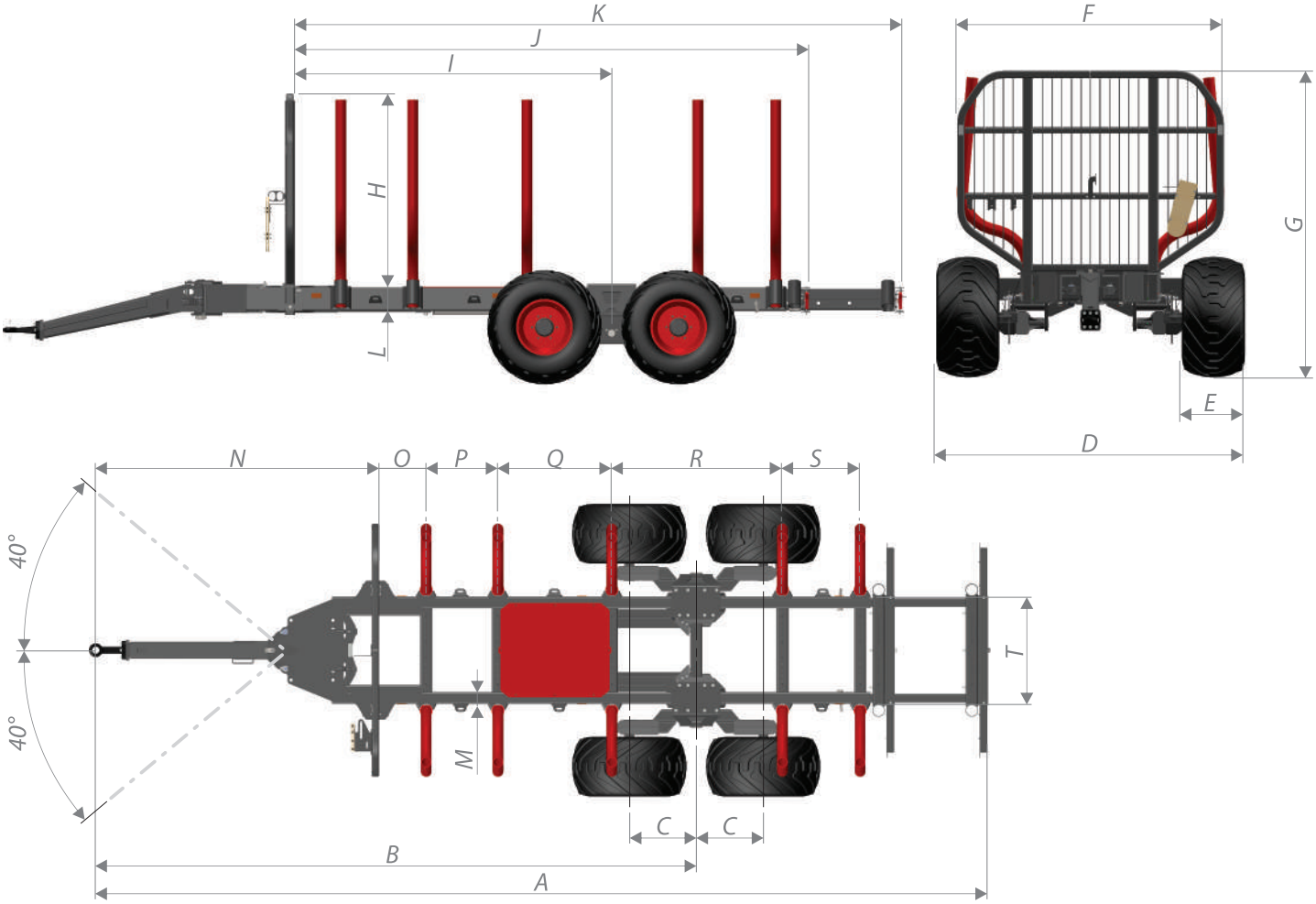


| TYP | GP 8 DF | GP 8 D | GP 10 D | GP 12 D |
|---|---|---|---|---|
| A (mm) | 6820 | 6720 | 7110 | 7465 |
| B (mm) | 4720 | 4730±300 | 4830±350 | 5025±400 |
| C (mm) | 515 | 510 | 510 \| 560 | 510 \| 560 \| 610 |
| D (mm) | 2060 | 2150* | 2220* \| 2320** | 2320* \| 2420** \| 2520*** |
| E (mm) | 400 | 400 | 400 \| 500 | 400 \| 500 \| 550 |
| F (mm) | 1965 | 1965 | 2015 | 2115 |
| G (mm) | 2110 | 2130 | 2375 \| 2430 | 2375 \| 2430 \| 2500 |
| H (mm) | 1400 | 1400 | 1560 | 1560 |
| I (mm) | 2390 | 2350 | 2450 | 2645 |
| J (mm) | 3580 | 3710 | 3975 | 4325 |
| K (mm) | 4470 | 4490 | 4755 | 5105 |
| L (mm) | 180 | 180 | 200 | 200 |
| M (mm) | 100 | 100 | 100 | 100 |
| N (mm) | 2340 | 2360 | 2360 | 2380 |
| O (mm) | 407 | 345 | 395 | 385 |
| P (mm) | 990 | 530 | 550 | 600 |
| Q (mm) | 990 | 860 | 850 | 950 |
| R (mm) | 990 | 1230 | 1330 | 1430 |
| S (mm) | 950 | 480 | 550 | 650 |
| T (mm) | 750 | 750 | 800 | 900 |
| U ($m^2$) | 2 | 2 | 2,48 | 2,64 |
| V ($m^3$) | 6,9 | 7,4 | 9,9 | 11,37 |
| W ($m^3$) | 8,86 | 8,98 | 11,84 | 13,4 |
| Z ($m^2$) | 2,58 | 2,85 | 3,16 | 3,87 |
| Y ($m^2$) | 3,18 | 3,45 | 3,8 | 4,58 |

* Breite mit Bereifung 400/60-15,5
** Breite mit Bereifung 500/50-17
*** Breite mit Bereifung 550/45-22,5

U = Ladequerschnitt
V = Ladevolumen ohne Ausschub
W = Ladevolumen mit Ausschub
Z = Bodenfläche ohne Ausschub
Y = Bodenfläche mit Ausschub

| TYP | GP 8 DF | GP 8 D | GP 10 D | GP 12 D |
|---|---|---|---|---|
| Gesamtgewicht (kg) | 8000 | 8.000 | 10.000 | 12.000 |
| 2-Rohrrahmen | 2/180×100x6 | 2/180×100×6 | 2/180×100×6 | 2/180×100×8 |
| Länge der Ladefläche / mit Verlängerung (mm) | 3582/ (4477) | 3707 / (4487) | 3975 / (4755) | 4325 / (5105) |
| Länge/Breite | 5919 (6814) / 2067 | 5944 (6724) / 2152 | 6334 (7114) / 2220 | 6686 (7466) / 2318 |
| Eigengewicht (kg) *** | 1450 | 1734 | 2144 | 2352 |
| Bereifung Alliance 400/60-15,5; 16 Lagen | serienmäßig | / | / | / |
| Bereifung BKT 400/60-15,5; 18 Lagen | optional | serienmäßig | serienmäßig | serienmäßig |
| Bereifung Alliance 480/45-17; 14 Lagen | optional | optional | optional | optional |
| Bereifung BKT 500/50-17; 18 Lagen | / | / | optional | optional |
| Bereifung BKT 400/55-22,5; 20 Lagen | / | / | / | optional |
| Bereifung BKT 550/45-22,5; 20 Lagen | / | / | / | optional |
| Anzahl von Zylindern zur Deichsellenkung | 2 | 2 | 2 | 2 |
| Deichsellenkungswinkel | +,- 40 ° | +,- 40 ° | +,- 40 ° | +,- 40 ° |
| Hydraulische Bremsen an alle 4 Rädern | serienmäßig | serienmäßig | serienmäßig | serienmäßig |
| Pneumatische Bremsen an alle 4 Rädern | optional | optional | optional | optional |
| Kombinierte Bremsen an alle 4 Rädern (pneumatisch + hydraulisch) | optional | optional | optional | optional |
| Kombinierte Bremsen an alle 4 Rädern (Auflaufbremse + hydraulisch) | optional | / | / | / |
| Hydraulische Bremsen - Zweileitungssystem | optional | optional | optional | optional |
| 2WD Innentrommel-Antrieb | / | / | optional BB4* | optional BB4*/ BB5** |
| 4 WD Innentrommel-Antrieb | / | / | optional BB4* | optional BB4*/ BB5** |
| Rungenpaare | 3 | 4 | 4 | 4 |
| Verschiebbare Verlängerung der Ladefläche | optional | serienmäßig | serienmäßig | serienmäßig |
| Hydraulisch einstellbares Fahrwerk | / | serienmäßig | serienmäßig | serienmäßig |
| Klappbare LED Beleuchtung | serienmäßig | serienmäßig | serienmäßig | serienmäßig |
| Keile | serienmäßig | serienmäßig | serienmäßig | serienmäßig |
| Handbremse | serienmäßig | serienmäßig | serienmäßig | serienmäßig |
| Rungenpaar - zusätzlich | optional | optional | optional | optional |
| Astwanne | optional | optional | optional | optional |
| Siloballenaufsteckrahmen | optional | optional | optional | optional |
| Platform | / | / | / | optional |
| Stützfuß hydraulisch | optional | optional | optional | optional |
| Zugöse Φ 40 fix | serienmäßig | serienmäßig | serienmäßig | serienmäßig |
| Zugöse Φ 50 fix | optional | optional | optional | optional |
| Zugöse Ø 50 drehbar | optional | optional | optional | optional |
| Zugöse mit Kugelkopf K 80 | optional | optional | optional | optional |
| Gelenkwelle Walterscheid | optional | serienmäßig | serienmäßig | serienmäßig |
| Halterung für Sappie, Axt, Motorsäge und Benzinkanisterträger | optional | serienmäßig | serienmäßig | serienmäßig |
| Werkzeugkiste | optional | serienmäßig | serienmäßig | serienmäßig |
| Achse □ (mm) | 60 × 60 | 60 × 60 | 80 × 80 | 80 × 80 |

* BB4 mit Bereifung 400/60-15,5 oder 500/50-17
** BB5 mit Bereifung 550/45-22,5
*** Eigengewicht ohne Räder

| TYP | GP 8 DF | GP 8 D | GP 10 D | GP 12 D |
|---|---|---|---|---|
| GD 6,4 K | • | • | • | • |
| GD 6,6 K | • | x | x | x |
| GD 7,4 K | x | x | • | • |
| GD 8,6 K | x | x | • | • |
| GD 7,2 Z | x | x | • | • |
| GD 8,4 Z | x | x | • | • |

• möglich
x nicht möglich

**MÖGLICHE KOMBINATIONEN VON KRÄNEN UND ANHÄNGERN**

# Forstkransteuerung

Mechanische Kreuzhebelsteuerung
mit elektrischen ON/OFF Funktionen

Mechanische EURO Steuerung

Proportional - hydraulische (Niederdruck) Joystick- Steuerung

Proportional - elektrische Joystick- Steuerung

Funkfernsteuerung ELCA BRAVO M

Hochsitz
mit mechanischer EURO Steuerung

Hochsitz
mit Proportional - elektrischer Joystick- Steuerung

# Forstanhänger Zubehör

Astwanne

Siloballenaufsteckrahmen

Siloballenaufsatz

# Forstkran Zubehör

Hydraulische Winde

LED Arbeitsscheinwerfer

# Forstanhänger GP mit Kränen GD

GP 10 D mit GD 7,4 K

| TYP | GD 6,6 K | GD 6,4 K | GD 7,4 K | GD 8,6 K | GD 7,2 Z | GD 8,4 Z |
|---|---|---|---|---|---|---|
| Reichweite max. / mit geöffneten Greifer (m) | 6,6 / 7,2 | 6,4 / 7,0 | 7,4 / 8,0 | 8,6 / 9,2 | 7,2 / 7,8 | 8,4 / 9,0 |
| Brutto Hubmoment (kNm) | 50 | 68 | 80 | 82 | 60 | 60 |
| Tragbarkeit auf 4 m mit Greifer (kg) | 1020 | 1230 | 1860 | 1670 | 1460 | 1427 |
| Hubleistung bei max. Reichweite (kg) | 600 | 780 | 850 | 680 | 894 | 760 |
| Gewicht (kg) * | 900 | 1480 | 1516 | 1706 | 1530 | 1855 |
| Schwenkmoment (kNm) | 16 | 23 | 22 | 19 | 22 | 22 |
| Schwenkradius | 375° | 380° | 380° | 380° | 370° | 370° |
| Arbeitsdruck (bar) | 220 | 200 | 230 | 230 | 230 | 230 |
| Ölbehälter Inhalt (l) | 70 | 80 | 100 | 100 | 100 | 100 |
| Schwenkzylinder | 4 | 4 | 4 | 4 | 4 | 4 |
| Teleskopstufen | 1 | 1 | 1 | 2 | 1 | 2 |
| Stützentyp (A oder "flap down" nach Wahl) | A / "flap down" | A / "flap down" | "flap down" | "flap down" | "flap down" | "flap down" |
| Krandrehzahnräder im Ölbad | serienmäßig | serienmäßig | serienmäßig | serienmäßig | serienmäßig | serienmäßig |
| Eigenes hydraulisches System mit Grauguss Pumpe | optional | serienmäßig | serienmäßig | serienmäßig | serienmäßig | serienmäßig |
| Dreipunktaufnahme | optional | optional | optional | optional | optional | optional |
| Mechanische EURO Steuerung mit ergonomischen Joystick Hebeln | serienmäßig | serienmäßig | optional | optional | optional | optional |
| Kreuzhebel-Steuerung mit el. ON/OFF Funktionen | optional | / | / | / | / | / |
| Proportional-hydraulische (Niederdruck) Joystick-Steuerung | optional | optional | serienmäßig | serienmäßig | serienmäßig | serienmäßig |
| Proportional-elektrische Joystick-Steuerung | optional | optional | optional | optional | optional | optional |
| Hochsitz-Steuerung | / | optional | optional | optional | optional | optional |
| Funkfernsteuerung ** | optional | optional | optional | optional | optional | optional |
| Steuerungshebelschutz | serienmäßig | serienmäßig | serienmäßig | serienmäßig | serienmäßig | serienmäßig |
| Grauguss Doppelpumpe mit Zweikreissteuerung *** | / | optional | optional | optional | optional | optional |
| Kolbenpumpe | / | optional | optional | optional | optional | optional |
| Einzelflutige Kolbenpumpe mit Multiplikator | / | optional | optional | optional | optional | optional |
| Kolbenpumpe doppelflutig mit Zweikreissteuerung | / | optional | optional | optional | optional | optional |
| Kolbenpumpe doppelflutig mit Zweikreissteuerung und Multiplikator | / | optional | optional | optional | optional | optional |
| LS-Traktorsystem ohne eigenes Hydrauliksystem | / | optional | optional | optional | optional | optional |
| Ölkühler | optional | serienmäßig | serienmäßig | serienmäßig | serienmäßig | serienmäßig |
| Stummel Rotator 30 kN (mit Flansch) | serienmäßig | / | / | / | / | / |
| Stummel Rotator 45 kN (mit Flansch) | optional | serienmäßig | serienmäßig | serienmäßig | serienmäßig | serienmäßig |
| Stummel Rotator 55 kN (mit Flansch) | optional | optional | optional | optional | optional | optional |
| Flanschrotator 45 kN / 55 kN | / | optional | optional | optional | optional | optional |
| Greifer GR 120 mit Flansch | serienmäßig | / | / | / | / | / |
| Greifer GR 130 | optional | serienmäßig | serienmäßig | serienmäßig | serienmäßig | serienmäßig |
| Greifer GR 150 | optional | optional | optional | optional | optional | optional |
| Profi Greifer GR 20 / GR 24 / GR 24 BIO / GR 30 oder GR 38 | optional | optional | optional | optional | optional | optional |
| Pendelbremse - einfach / doppelt gebremst | optional | optional | optional | optional | optional | optional |
| Funkfernsteuerung *** | optional | optional | optional | optional | optional | optional |
| LED Arbeitsscheinwerfer | optional | optional | optional | optional | optional | optional |
| Stundenzähler – Druck | optional | serienmäßig | serienmäßig | serienmäßig | serienmäßig | serienmäßig |
| Hydraulische Winde 1.8 t | / | optional | optional | optional | / | / |
| Stammkamm | / | optional | optional | optional | / | / |

* Gewicht ohne Stützen, Öl, Greifer und Rotator
** Mit Elektro-Joystick-Steuerung
*** Grauguss- Doppelpumpe (Tandem) mit Zweikreissteuerung ist mit Obenanhängung nicht möglich.

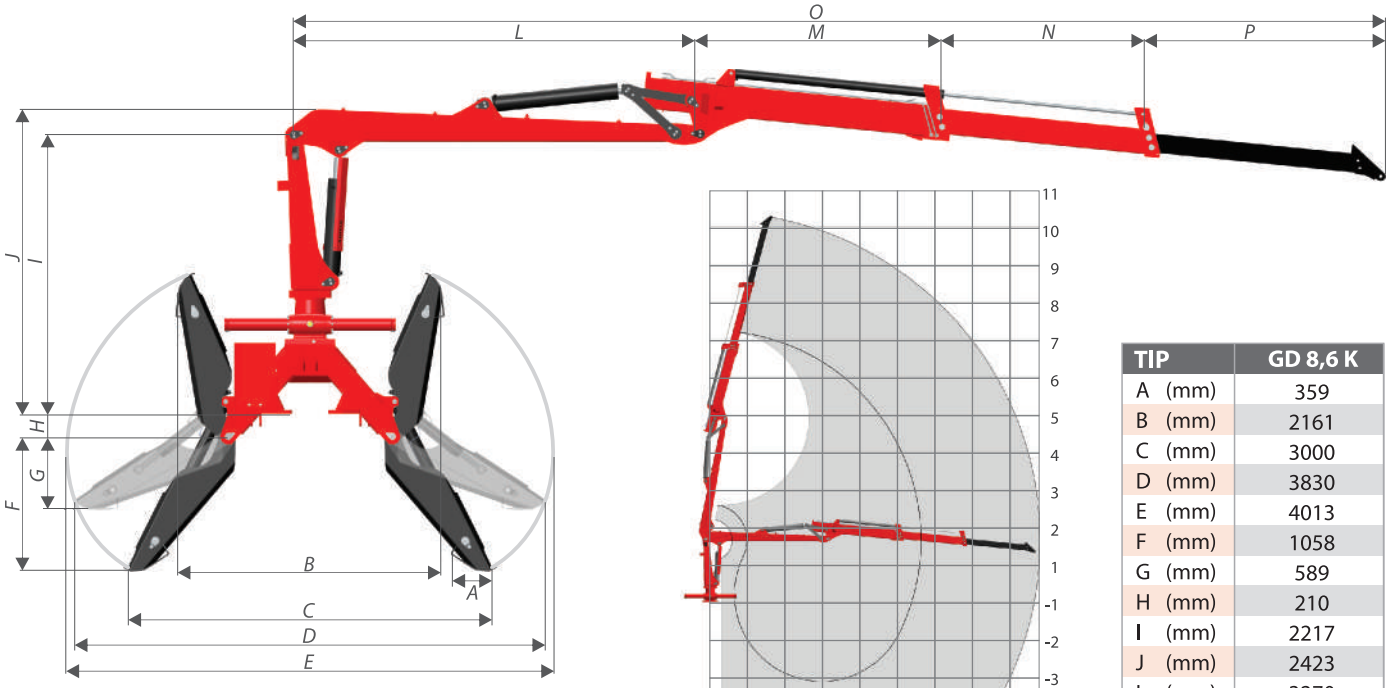


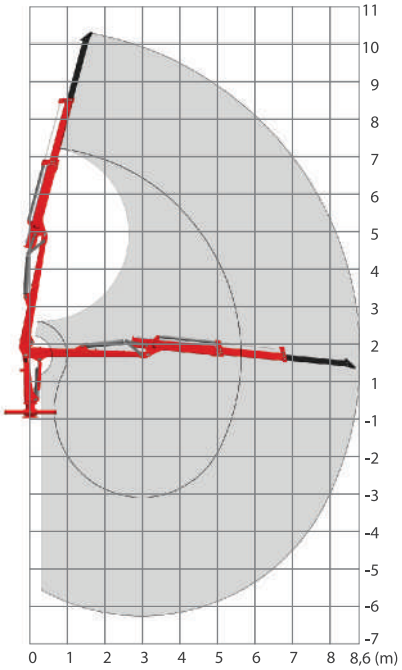


| TIP | GD 8,6 K |
|---|---|
| A (mm) | 359 |
| B (mm) | 2161 |
| C (mm) | 3000 |
| D (mm) | 3830 |
| E (mm) | 4013 |
| F (mm) | 1058 |
| G (mm) | 589 |
| H (mm) | 210 |
| I (mm) | 2217 |
| J (mm) | 2423 |
| L (mm) | 3270 |
| M (mm) | 1898 |
| N (mm) | 1616 |
| O (mm) | 8600 |
| P (mm) | 1816 |

**»Flap down« Stützen**

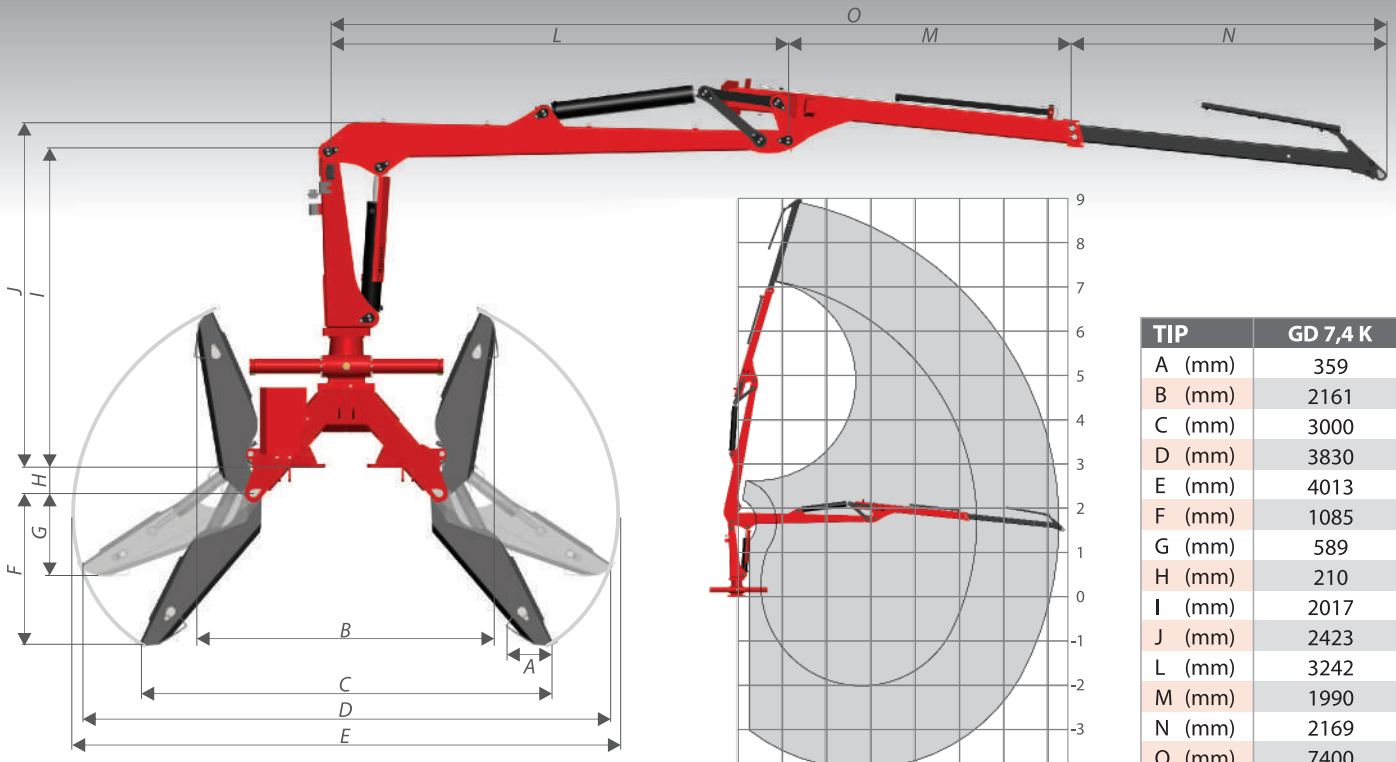





| TIP | GD 7,4 K |
|---|---|
| A (mm) | 359 |
| B (mm) | 2161 |
| C (mm) | 3000 |
| D (mm) | 3830 |
| E (mm) | 4013 |
| F (mm) | 1085 |
| G (mm) | 589 |
| H (mm) | 210 |
| I (mm) | 2017 |
| J (mm) | 2423 |
| L (mm) | 3242 |
| M (mm) | 1990 |
| N (mm) | 2169 |
| O (mm) | 7400 |

**»Flap down« Stützen**

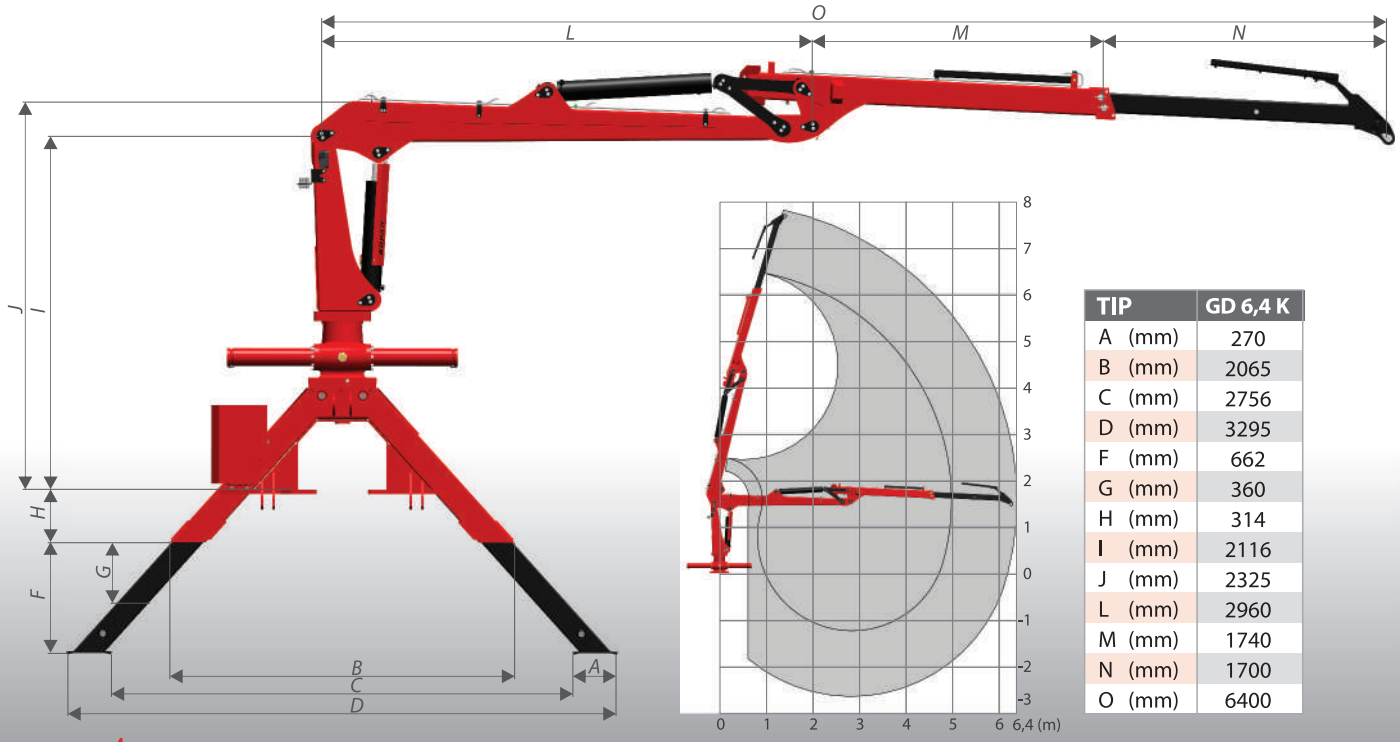


| TIP | GD 6,4 K |
|---|---|
| A (mm) | 270 |
| B (mm) | 2065 |
| C (mm) | 2756 |
| D (mm) | 3295 |
| F (mm) | 662 |
| G (mm) | 360 |
| H (mm) | 314 |
| I (mm) | 2116 |
| J (mm) | 2325 |
| L (mm) | 2960 |
| M (mm) | 1740 |
| N (mm) | 1700 |
| O (mm) | 6400 |

## A Stützen

# Greifer GR

geöffnet

geschlossen

Greifarmschneide
aus Feinkornstahl
HARDOX 450
des schwedischen
Herstellers
SSAB

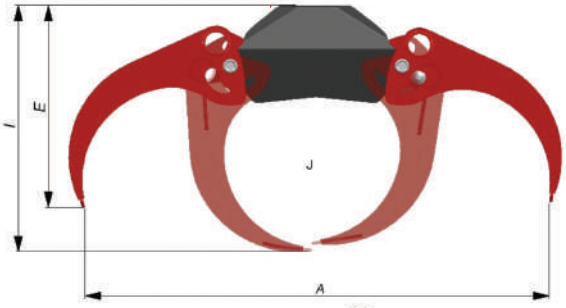


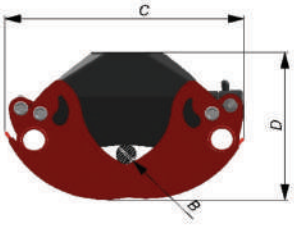

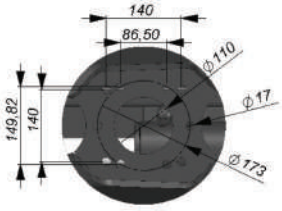

Biomasse Greifer

NEU

## Profi Linie GR

| | TYP | GR 20 | GR 24 | GR 24 BIO* | GR 30 | GR 38 |
|---|---|---|---|---|---|---|
| A | Max. Öffnungsweite (mm) | 1375 | 1570 | 1570 | 1750 | 2050 |
| B | Min. Durchmesser (mm) | 82 | 90 | 90 | 75 | 90 |
| C | Länge - geschlossen (mm) | 780 | 815 | 815 | 915 | 985 |
| D | Höhe - geschlossen (mm) | 550 | 570 | 570 | 570 | 605 |
| E | Höhe - geöffnet (mm) | 730 | 708 | 708 | 775 | 760 |
| F | Breite 1 (mm) | 494 | 494 | 494 | 494 | 494 |
| G | Breite 2 (mm) | 450 | 450 | 450 | 450 | 450 |
| H | Breite 3 (mm) | 402 | 402 | 402 | 402 | 402 |
| I | Höhe - teilweise geschlossen (mm) | 835 | 880 | 880 | 955 | 1025 |
| J | Querschnitt (m²) | 0,20 | 0,24 | 0,24 | 0,30 | 0,38 |
| | Max. Druck (bar) | 250 | 250 | 250 | 250 | 250 |
| | Schließkraft (kN) bei max. Druck | 14,6 | 13,5 | 13,5 | 19,5 | 20,1 |
| | Tragkraft (kg) | 4500 | 5000 | 5000 | 6000 | 7000 |
| | Gewicht (kg) | 155 | 179 | 194 | 204 | 230 |

* Biomasse Greifer

Greifer Schaufel

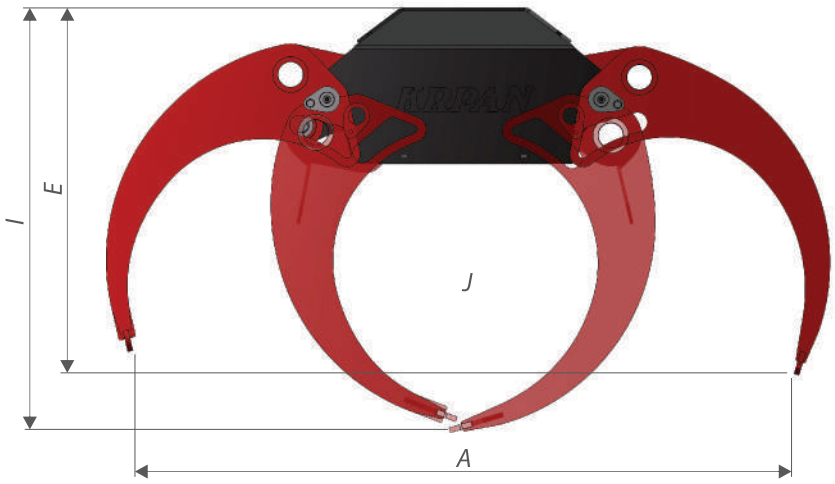


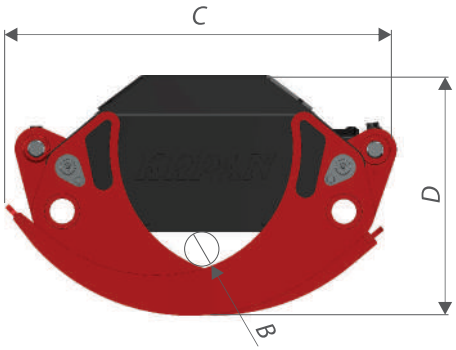


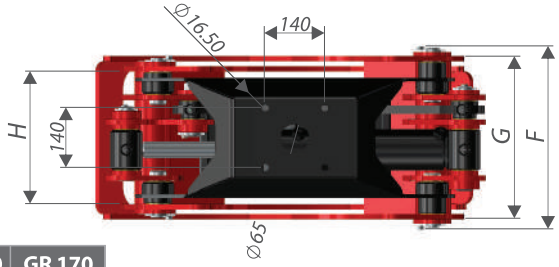


| | TYP | GR 120 | GR 130 | GR 150 | GR 170 |
|---|---|---|---|---|---|
| A | Max. Öffnungsweite (mm) | 1250 | 1300 | 1500 | 1700 |
| B | Min. Durchmesser (mm) | 58 | 70 | 70 | 90 |
| C | Länge - geschlossen (mm) | 745 | 807 | 910 | 1035 |
| D | Höhe - geschlossen (mm) | 505 | 515 | 552 | 563 |
| E | Höhe - geöffnet (mm) | 760 | 770 | 857 | 961 |
| F | Breite 1 (mm) | 382 | 423 | 421 | 421 |
| G | Breite 2 (mm) | 354 | 383 | 381 | 381 |
| H | Breite 3 (mm) | 314 | 310 | 310 | 310 |
| I | Höhe - teilweise geschlossen (mm) | 840 | 847 | 943 | 1033 |
| J | Querschnitt (m²) | 0,18 | 0,23 | 0,29 | 0,41 |
| | Max. Druck (bar) | 230 | 230 | 230 | 230 |
| | Scließkraft (kN) bei max. Druck | 14,0 | 12,5 | 13,4 | 14,7 |
| | Tragkraft (kg) | 3000 | 3500 | 3500 | 4000 |
| | Gewicht (kg) | 90 | 138 | 165 | 205 |

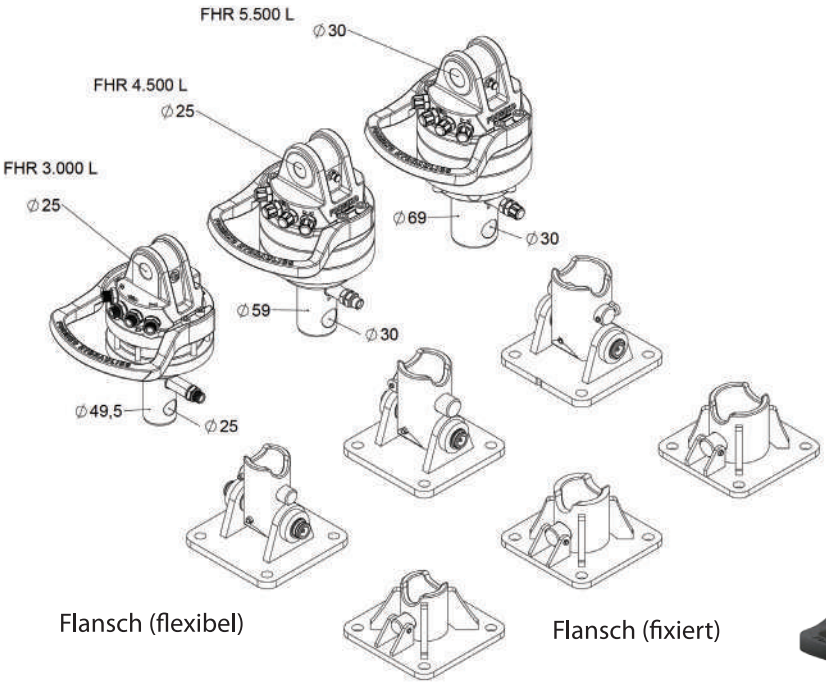


Flansch (flexibel)

Flansch (fixiert)

**Pendelbremse**

Rotator

Rotator mit integriertem Flansch

FORMIKO HYDRAULICS

KRPAN®
*verlässlich **stärker***

Im Unternehmen Vitli **KRPAN** bemühen wir uns gemeinsam mit unseren **240 Angestellten**, so umweltbewusst wie möglich zu sein, weshalb wir **dem Umweltschutz viel Aufmerksamkeit widmen**. Daher haben wir schon vor einigen Jahren begonnen, unsere über **19.000 Quadratmeter große Produktionshalle** mit Holzbiomasse zu beheizen und die Solarenergie mithilfe einer **500-kW-Solaranlage** als Stromquelle zu nutzen.

## PRODUKTION VON LANDWIRTSCHAFTS- UND FORSTMASCHINEN

**PIŠEK - Vitli KRPAN, d.o.o.**
Jazbina 9/a,
SI-3240 Šmarje pri Jelšah

tel.: +386 3 819 00 90
fax: +386 3 819 00 92

e-mail: info@vitli-krpan.com
**www.vitli-krpan.com**

**Die Abbildungen können auch Zubehör zeigen, das nicht zur Serienausstattung gehört. Wir behalten uns mögliche Druckfehler vor. Für diese Fehler möchten wir uns bereits im Voraus entschuldigen. Alle Angaben zu den Technischen Daten unterliegen einer ständigen Weiterentwicklung und sind daher als nicht verbindlich für die Lieferung anzusehen.**

**KRPAN© 09/2020**

09 / 2020

FSC
www.fsc.org
MIX
Paper from
responsible sources
FSC® C123445